Quick Start

Edition 04/2008 - Revision 01

SITRANS F C MASS 6000 19" Ex

(EN) **Transmitter types MASS 6000 19" Ex**
(DE) **Messumformer Typen MASS 6000 19" Ex**
(FR) **Transmetteur types MASS 6000 19" Ex**
(ES) **Transmisor tipos MASS 6000 19" Ex**

MASS 6000 19" Ex

(EN) Items Supplied
(DE) Lieferumfang
(FR) Pièces fournies
(ES) Ítems suministrados

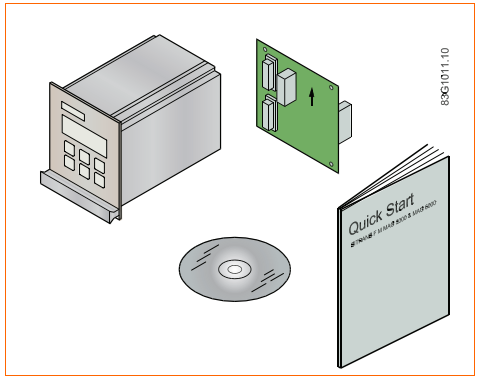

(EN) For more information see operating manual on enclosed CD-ROM.
(DE) Weitere Informationen siehe Betriebsanleitung auf der beigefügten CD-ROM.
(FR) Pour plus de detail consulter les instructions de service sur le CD-ROM fourni.
(ES) Para más información ver los instrucciones de servicio en el CD-ROM.

SIEMENS

EN General instructions

Before installing, including in hazardous areas, please refer to the operating instructions on the enclosed CD-ROM for detailed safety regulations, information and specifications which must be observed when installing.
Changes can occur. Documentation and approvals can be found on the Internet at www.siemens.com/flowdocumentation.

Caution!

Correct, reliable operation of the product requires proper transport, storage, positioning and assembly as well as careful operation and maintenance. Only qualified personnel should install or operate this instrument.

DE Allgemeine Hinweise

Vor Einbau, einschließlich in Ex-Bereichen, lesen Sie die Betriebsanleitung auf der beigefügten CD-ROM. Sie enthält die beim Einbau zu beachtenden Sicherheitsvorschriften, Hinweise und technischen Daten.
Änderungen vorbehalten. Dokumentationen und Zulassungen finden Sie im Internet unter www.siemens.com/flowdocumentation

Vorsicht!

Der einwandfreie und sichere Betrieb des Produktes setzt sachgemäßen Transport, sachgemäße Lagerung, Aufstellung und Montage sowie sorgfältige Bedienung und Instandhaltung voraus. Inbetriebsetzung und Betrieb dieses Gerätes/Systems dürfen nur von qualifiziertem Personal vorgenommen werden.

FR Instructions générales

Avant l'installation, y compris en zone dangereuse, veuillez consulter les consignes de sécurité, les informations et les spécifications dans le manuel d'utilisation correspondant, disponible sur le CD fourni.
Sous réserve de modifications. Vous trouverez l'ensemble des documents et agréments dans l'internet sous l'adresse www.siemens.com/flowdocumentation

Prudence!

Le fonctionnement fiable et sécuritaire du produit implique le respect des consignes de transport, de stockage, de montage et de mise en service ainsi qu'une utilisation et maintenance soigneuses. Seul le personnel qualifié doit installer ou utiliser l'instrument.

ES Instrucciones generales

Antes de la instalación, incluso en áreas peligrosas, por favor refiérase al manual en el CD ROM adjunto para consultar reglamentaciones de seguridad, información y especificaciones detalladas que deben ser observadas al realizar la instalación.
Puede haber cambios. La documentación y las aprobaciones más pueden ser halladas en Internet en www.siemens.com/flowdocumentation.

¡Precautión!

El funcionamiento correcto y fiable del producto requiere un transporte, almacenamiento, colocación y montaje adecuados así como una utilización y mantenimiento cuidadosos. Este instrumento sólo debe ser instalado y utilizado por personal calificado.

EN Safety instructions

⚠ For safety reasons it is important that the following points are read and understood before the system is being installed:

- Installation, connection, commissioning and service must be carried out by personnel qualified and authorized to do so.
- It is the responsibility of the customer that the instructions and directions provided in the Quick Start and in the operating instructions on the enclosed CD-ROM are read, understood and followed by the relevant personnel before installing the equipment.
- It is the responsibility of the customer to instruct and authorize personnel to operate the equipment.
- It is the responsibility of the customer to ensure that the measuring system is connected correctly and is in accordance with the connection diagram.
- Equipment used in hazardous areas must be Ex-approved and marked for Europe, FM for USA and CSA for Canada. It is required that the special conditions for safe use provided in the manual and in the Ex certificate are followed!
- Installation of the equipment must comply with national regulations. For example EN 60079-14 for the European Community.
- Repair and service must be carried out by approved Siemens Flow Instruments personnel only.

DE Sicherheitsanweisungen

⚠ Aus Sicherheitsgründen ist es wichtig, dass Sie die folgenden Punkte lesen und verstehen, bevor Sie das System installieren:

- Installation, Anschluss, Inbetriebnahme und Wartung müssen von Personal ausgeführt werden, das entsprechend qualifiziert ist.
- Es liegt in der Verantwortung des Kunden, dass das betreffende Personal vor der Installation des Gerätes die Anweisungen und Richtungsangaben in diesem Quick-Start und in der Betriebsanleitung auf der beigefügten CD-ROM liest, versteht und befolgt.
- Es liegt in der Verantwortung des Kunden, Personal zum Betrieb des Gerätes anzuweisen und zu berechtigen.
- Es liegt in der Verantwortung des Kunden, sicherzustellen, dass das Messinstrument richtig angeschlossen ist und mit dem Anschlussdiagramm übereinstimmt.
- Geräte, die in explosionsgefährdeten Bereichen eingesetzt werden, müssen Ex-zugelassen sein. Sie müssen außerdem für Europa das Ex-Kennzeichen, für die USA das FM-Kennzeichen und für Kanada das CSA-Kennzeichen tragen. Die Sicherheitsvorschriften, die in der Betriebsanleitung und im Ex-Zertifikat angeführt sind, müssen befolgt werden!
- Der Einbau der Geräte muss den nationalen Bestimmungen entsprechen. Beispiel: EN 60079-14 für die Europäische Union.
- Reparatur und Wartung dürfen nur von Personal durchgeführt werden, das von Siemens Flow Instruments zugelassen ist.

⚠ Hazardous location / Explosions-gefährdeter Bereich

Nonhazardous location / Nicht explosions-gefährdeter Bereich

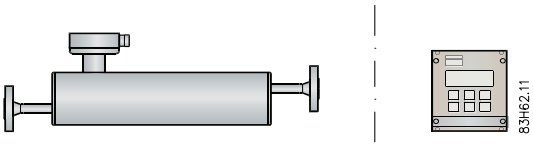

(FR) Instruction de sécurité

⚠ Pour des raisons de sécurité il est important de se familiariser avec les consignes suivantes:

- L'installation, les raccordements électriques, la mise en service et l'entretien de l'appareil doivent être réalisés uniquement par le personnel qualifié et autorisé.
- Le client est responsable de la bonne installation de l'appareil en conformité avec les instructions et les consignes fournies dans le Quick Start et dans le mode d'emploi fournis sur le CD-ROM. Le personnel habilité doit prendre connassaince de ces informations avant l'installation.
- Le client est responsable de la formation adéquate et de l'accès du personnel susceptible d'utiliser l'appareil.
- Le client est responsable de veiller à ce que l'appareil de mesure soit raccordé correctement, en accord avec le schéma de branchement.
- Les appareils utilisés en zone dangereuse doivent être certifiés : Ex (Europe), FM (USA) et CSA (Canada). Il est impératif de respecter les consignes spécifiques fournies dans les instructions de service ainsi que sur le certificat Ex.
- L'appareil doit être installé en accord avec les normes et réglementations locales en vigueur. Par exemple : pour le EU la norme EN 60079-14.
- Seul le personnel technique Siemens Flow Instruments est autorisé à intervenir sur l'appareil pour la réparation et l'entretien.

(ES) Instrucción el seguridad

⚠ Por motivos de seguridad es importante leer y entender las siguientes instrucciones antes de instalar el aparato:

- La instalación, conexión, el Quick Start y mantenimiento deberán correr a cargo exclusivamente de personal cualificado y autorizado.
- El cliente es responsable de garantizar el respeto de las instrucciones y directivas proporcionadas en el Quick Start y en los instrucciones de servicio incluidos en el CD. El personal encargado deberá leer y comprender la documentación antes de instalar el aparato.
- El cliente es responsable de formar y proporcionar las autorizaciones necesarias al personal para la utilización del aparato.
- El cliente es responsable de comprobar las conexiones eléctricas del aparato, de conformidad con el esquema de conexiones.
- Los aparatos utilizados en zonas peligrosas deben disponer de certificado para uso en entornos explosivos y llevar las siglas Ex para Europa, FM para EE.UU. y CSA para Canadá. Es obligatorio seguir las instrucciones específicas proporcionadas en el manual y en el certificado Ex (protección contra explosiones).
- La instalación del aparato tiene que cumplir la normativa nacional. Por ejemplo: EN 60079-14 para Dinamarca.
- Las reparaciones y el mantenimiento sólo los pueden realizar personadas homologadas por Siemens Flow Instruments.

⚠ Zone dangereuse / Área peligrosa

Zone non dangereuse / Área no peligrosa

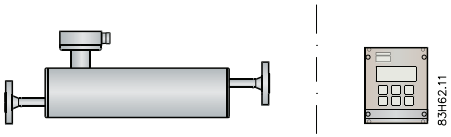

EN Remote installation MASS 6000 19" Ex
DE Getrennte Montage MASS 6000 19" Ex
FR Installation déportée MASS 6000 19" Ex
ES Instalación remota MASS 6000 19" Ex

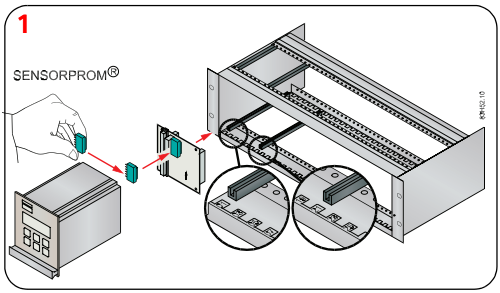

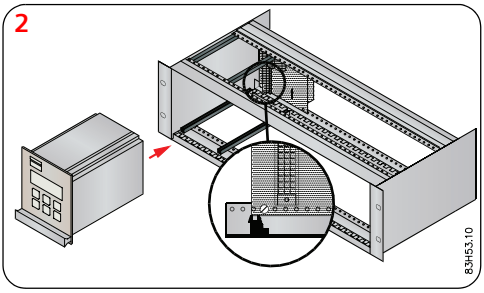

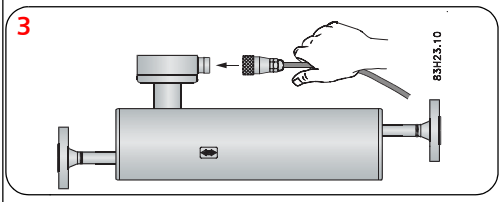

EN Electrical connection

Ensure power is off before installation!

1) Mount guide rail in rack system.
2) Mount Sensorprom on connection board.
3) Mount connection board.
4) Connect supply cable.
5) Connect output cable.
6) Connect sensor cable.

For transmitter cabling see operating instructions on the enclosed CD-ROM.

DE Elekrischer Anschluss

Stellen Sie vor der Installation sicher, dass kein Strom anliegt.

1) Montieren Sie die Führungsschiene in das Rack.
2) Montieren Sie das Sensorprom auf die Anschlussplatine.
3) Montieren Sie die Anschlussplatine.
4) Schließen Sie das Stromkabel an.
5) Schließen Sie die Ausgangskabel an.
6) Schließen Sie das Messaufnehmerkabel an.

Verkabelung des Messumformers siehe Betriebsanleitung auf der beigefügten CD-ROM.

FR Raccordement électrique

Couper l'alimentation électrique avant d'installer le matériel.

1) Fixer le rail de guidage dans le support rack.
2) Fixer le Sensorprom en place.
3) Fixer la plaque de raccordement.
4) Connecter le câble de l'alimentation.
5) Connecter le câble de sortie.
6) Connecter le câble du capteur.

Pour plus de détails sur le câblage du transmetteur se reporter aux instructions de service sur le CD-ROM fourni.

ES Conexión eléctrica

Antes de instalar compruebe que no llega alimentación eléctrica al aparato.

1) Instalar el raí guía en el sistema rack.
2) Instalar el Sensorprom en la placa de conexiones.
3) Instalar la placa de conexiones.
4) Conectar el cable de la alimentación.
5) Conectar el cable de salida.
6) Conectar el cable del sensor.

Más detalles acerca del cableado del transmisor en los instrucciones de servicio en el CD-ROM.

EN Electrical connection

Power supply

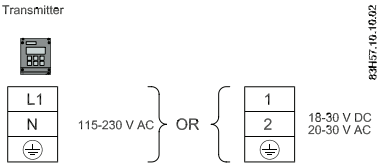

Outputs

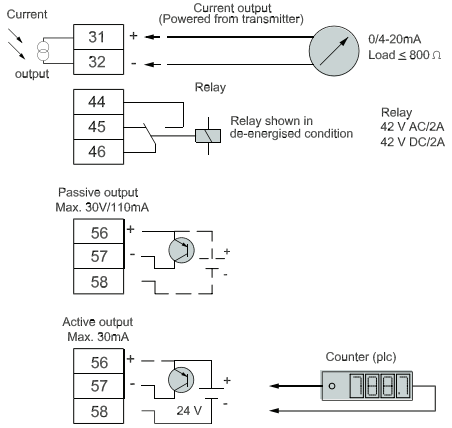

Digital input

Sensor connection

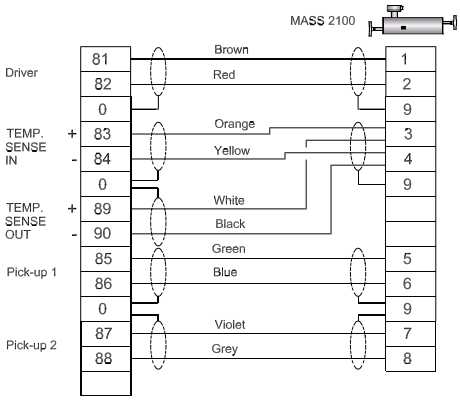

DE Elekrischer Anschluss

Stromversorgung

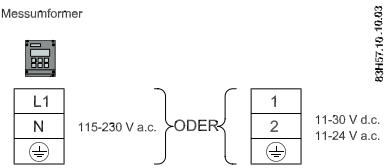

Ausgänge

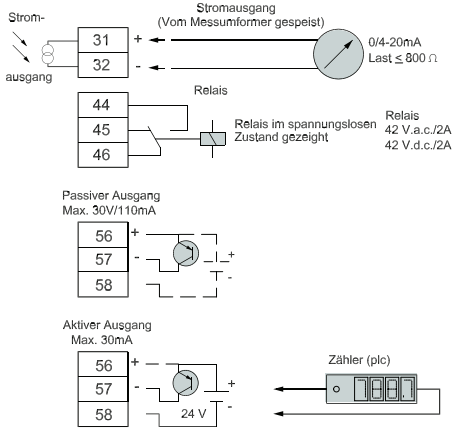

Digitaleingang

Messaufnehmer-Anschluss

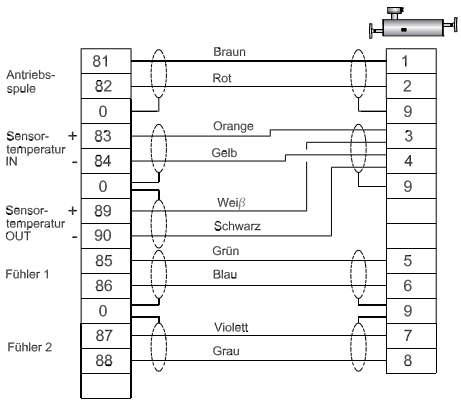

(FR) Raccordement électrique

Alimentation

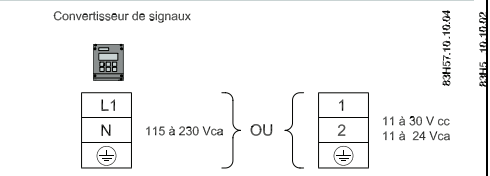

Sorties

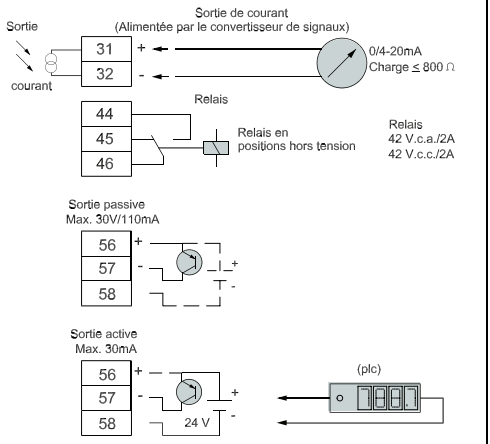

Entrée numérique

Raccordement tête de mesure

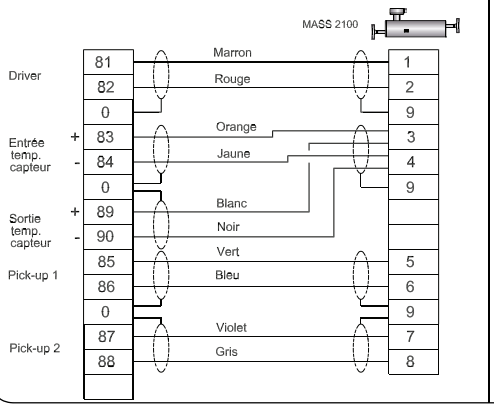

(ES) Conexión eléctrica

Alimentación

Salidas

Entrada digital

Conexiones de sensor

EN Menu structure

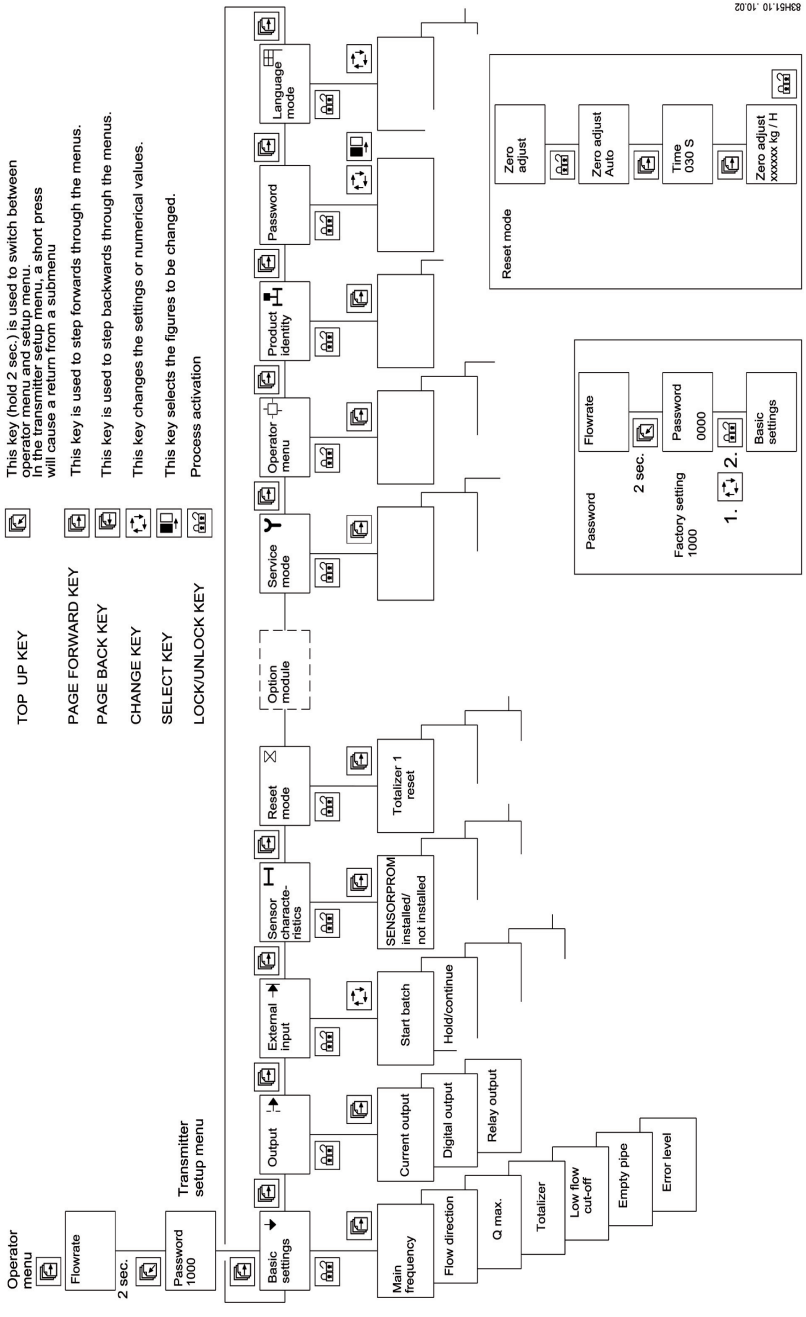

DE Menüstruktur

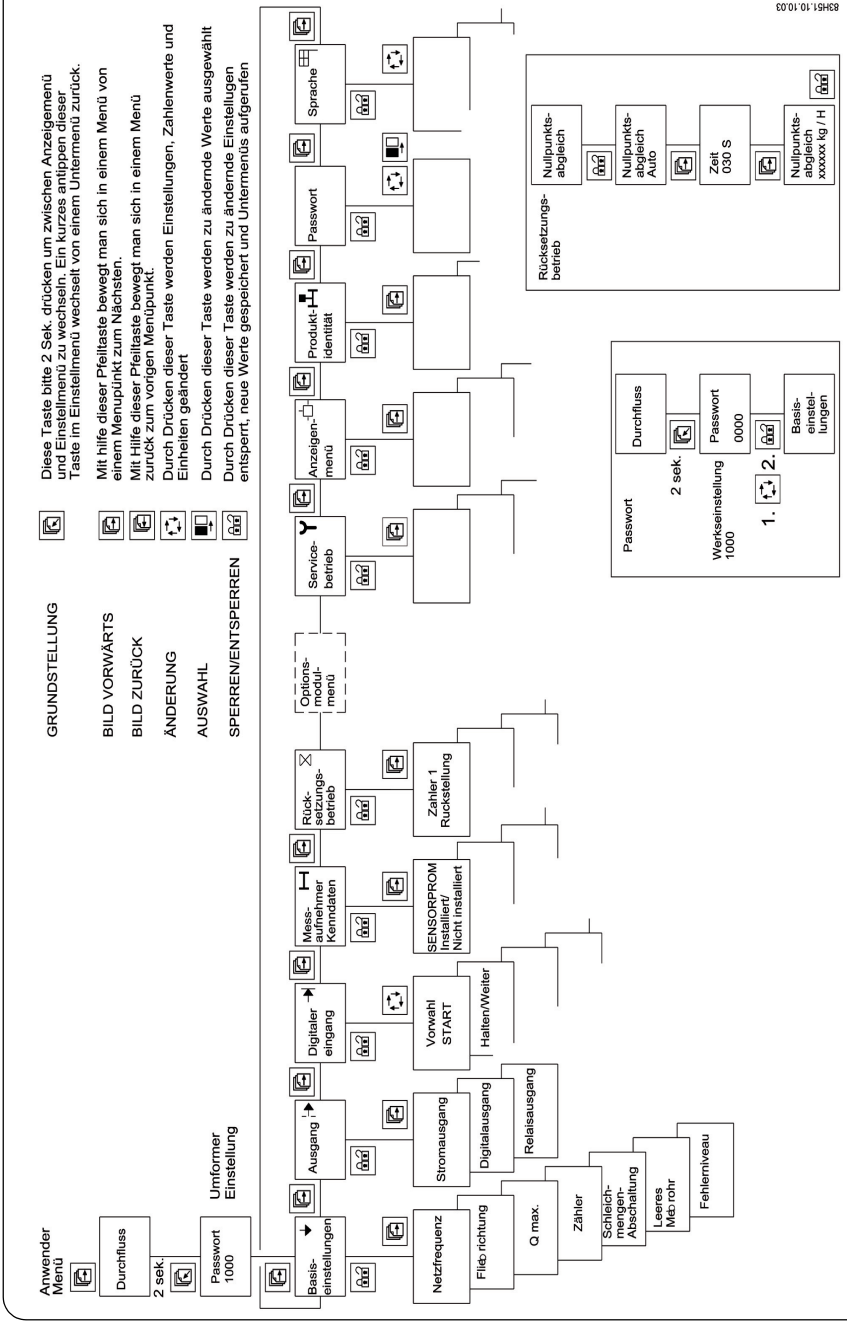

(FR) Structure de menu

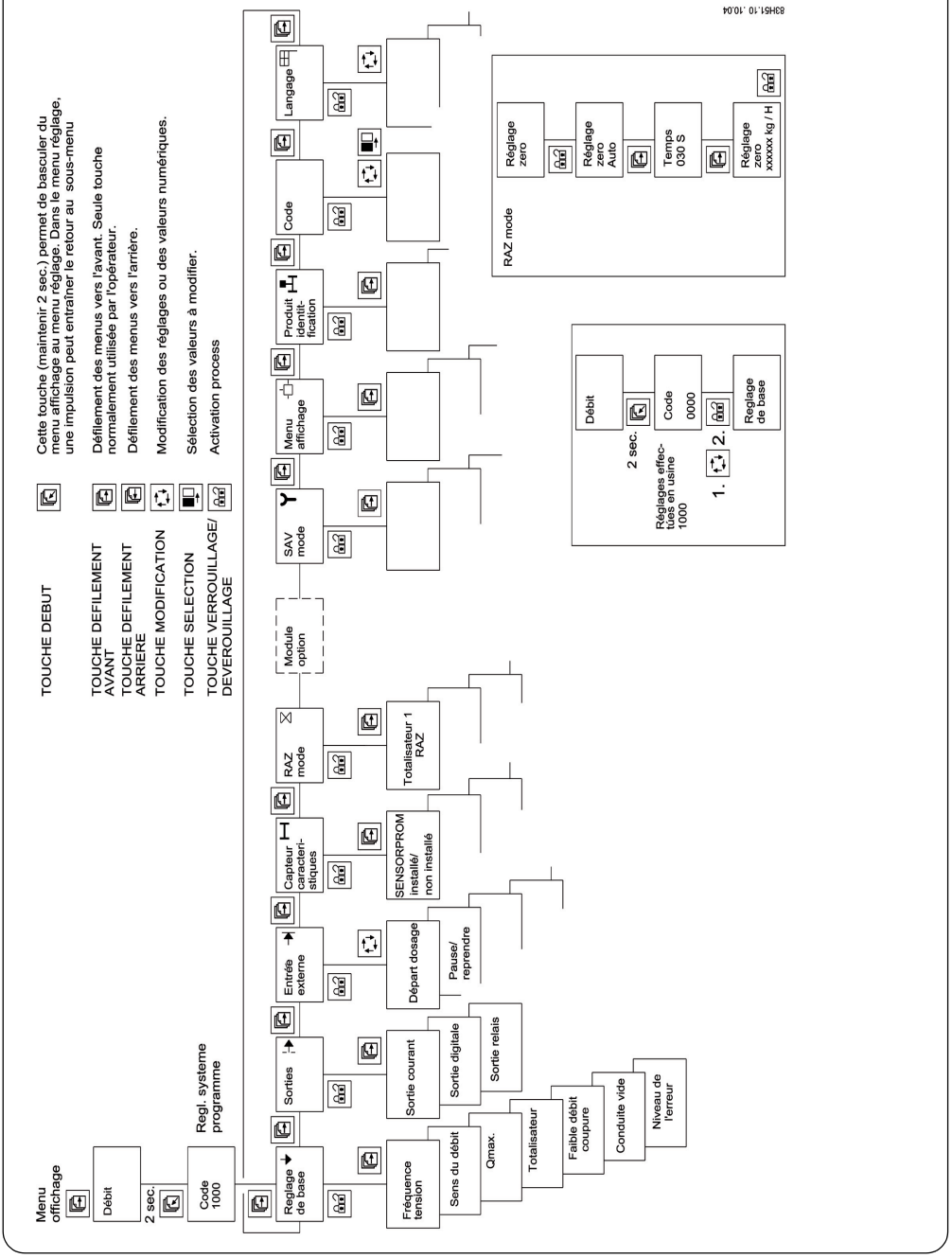

ES Estructura de menú

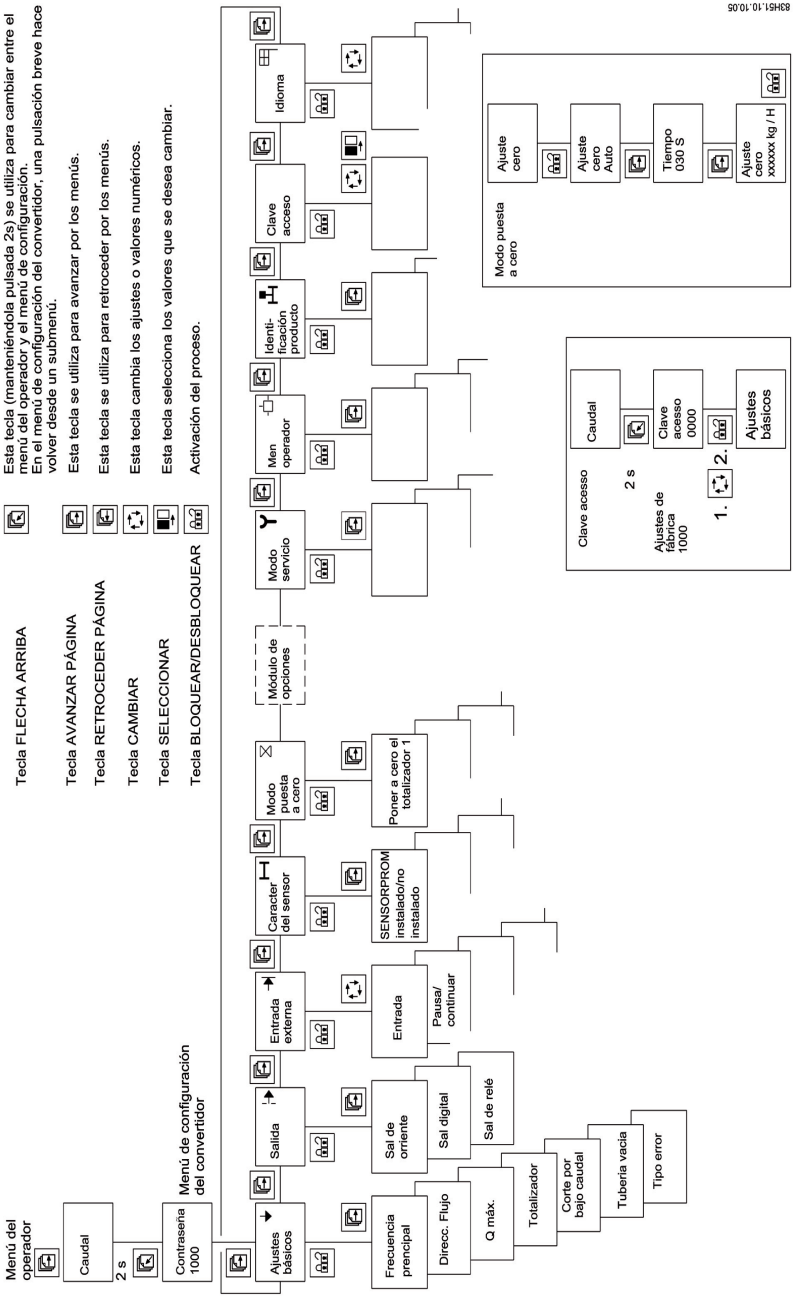

SITRANS F C MASS 6000 19" Ex

Siemens Flow Instruments A/S
6430 NORDBORG
DENMARK
www.siemens.com/flowdocumentation

Order no.: A5E01578225-01
Literature no.: SFIDK.PQ.028.D1.83

A5E01578225-01

EN We have reviewed the contents of this publication to ensure consistency with the hardware and software described. Since variance cannot be precluded entirely, we cannot guarantee full consistency. However, the information in this publication is reviewed regularly and any necessary corrections are included in subsequent editions. Responsibility for suitability and intended use of this instrument rests solely with the user.
Copyright © Siemens AG 08.2007 All Rights Reserved. Technical data subject to change without prior notice.

DE Wir haben den Inhalt der Druckschrift auf Übereinstimmung mit der beschriebenen Hard- und Software geprüft. Dennoch können Abweichungen nicht ausgeschlossen werden, so dass wir für die vollständige Übereinstimmung keine Gewähr übernehmen. Die Angaben in dieser Druckschrift werden regelmäßig überprüft, notwendige Korrekturen sind in den nachfolgenden Auflagen enthalten. Der Benutzer ist allein verantwortlich für Eignung und Bestimmungszweck dieses Gerätes.
Copyright © Siemens AG 08.2007 All Rights Reserved. Änderungen vorbehalten.

FR Nous avons vérifié la conformité du contenu du présent document avec le matériel et le logiciel qui y sont décrits. Ne pouvant toutefois exclure toute divergence, nous ne pouvons pas nous porter garants de la conformité intégrale. Si l'usage de ce manuel devait révéler des erreurs, nous en tiendrons compte et apporterons les corrections nécessaires dès la prochaine édition. La responsabilité concernant l'usage approprié et prévu de l'instrument incombe à l'utilisateur.
Copyright © Siemens AG 08.2007 All Rights Reserved. Sous réserve de modifications techniques.

ES Hemos comprobado la concordancia del contenido de esta publicación con el hardware y el software descritos. Sin embargo, como es imposible excluir desviaciones, no podemos hacernos responsable de la plena concordancia. El contenido de esta publicación se revisa periódicamente; si es necesario, las posibles las correcciones se incluyen en la siguiente edición. La responsabilidad relativa a la conveniencia y al uso propuesto de este instrumento es exclusivamente del usuario.
Copyright © Siemens AG 08.2007 All Rights Reserved. Sujeto a cambios sin previo aviso.