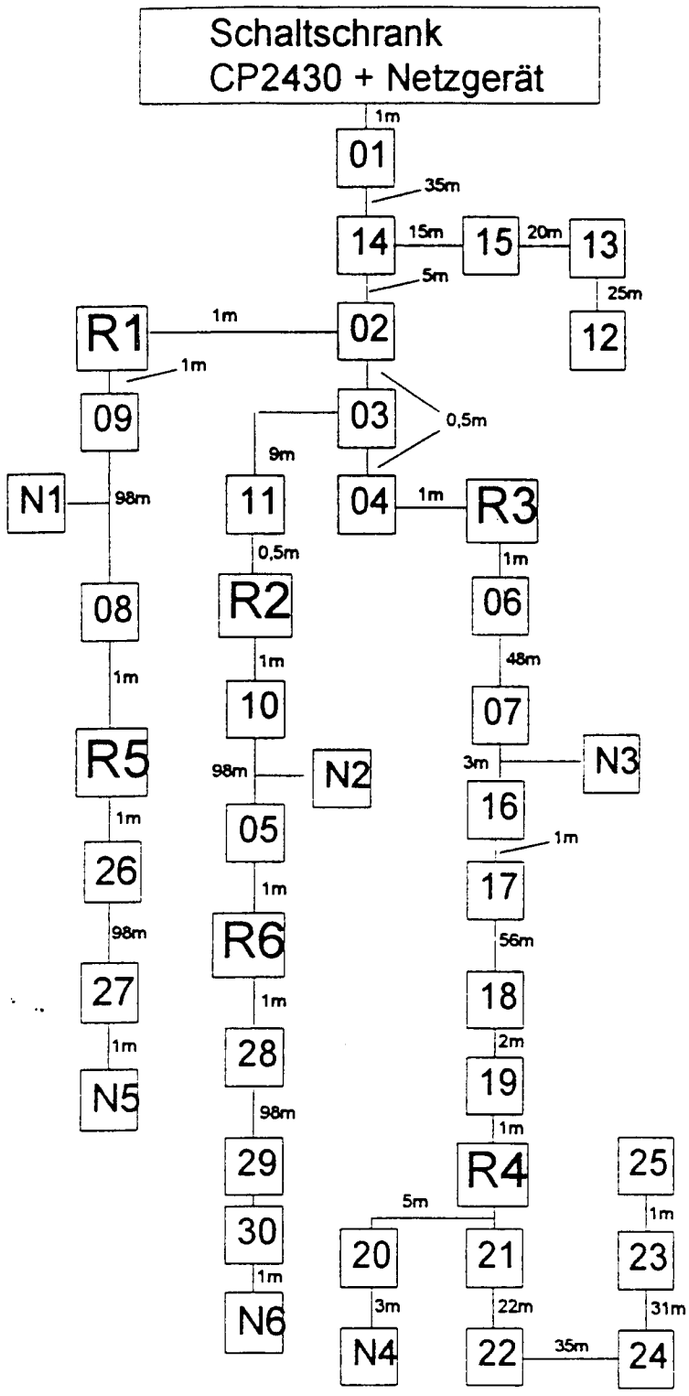

Bild 3.2.1 AS-I-Bus-Anordnung mit 6 Repeater