SIEMENS

SIRIUS

		ET	Kaitselüliti	RO	Releu de siguranţă		3TK2830
DE	Sicherheitsschaltgerät	FI	Turvakatkaisulaite	SV	Säkerhetsrelä		
EN	Safety Relay	EL	Ρελέ ασφαλείας	SK	Bezpečnostný spínací prístroj		
FR	Bloc logique de sécurité	GA	Rialaí Sábháilteachta	SL	Varnostna stikalna naprava		
ES	Módulo de seguridad	LV	Aizsardzības relejs	CS	Bezpečnostní relé		
IT	Dispositivo di sicurezza	LT	Apsauginio išjungimo įrenginys	HU	Biztonsági kapcsolókészülék		
PT	Chaveador de segurança	MT	Relay tas-Sigurta	TR	Güvenlik kontrol cihazı		
BG	Защитен прекъсвач	NL	Veiligheidsschakeltoestel	PY	Реле безопасности		
DA	Sikkerhedsrelæ	PL	Przekaźnik bezpieczeństwa	中文	安全开关设备		

EN 1088 (5.7)

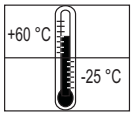

IP20

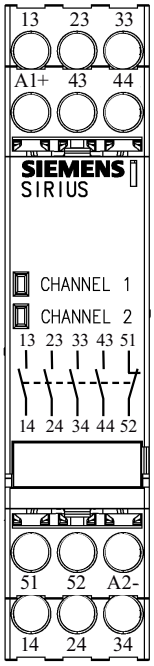

Channel 1	☼	●	☼	●	●
Channel 2	☼	●	●	☼	●
13 - 14 23 - 24 33 - 34 43 - 44	●—●	/—	/—	/—	/—
51 - 52	/—	●—●	●—●	●—●	●—●

Betriebszustände / Operating states / Etats de service / Estados operativos / Stati operativi / Estados de operação / Работни режими / Driftsmodi / Tööseisundid / Käyttötilat / Λειτουργικές καταστάσεις / Staideanna oibriúcháin / Darba stāvokļi / Darbo būsenos / Fażijiet ta' tħaddim / Operationele statussen / Stany robocze / Condiţii de operare / Drift-tillstånd /Prevádzkové stavy / Obratovalna stanja / Provozní stavy / Üzemállapotok / İşletim durumları / Рабочие состояния / 运行状态

	U_e (V)	I_e (A)			
		40° C	50° C	60° C	70° C
AC-15	230	5	4	3,5	3
DC-13	24	5	4	3,5	3
	115	0,2	0,2	0,2	0,2
	230	0,1	0,1	0,1	0,1
I_{th}		5	4	3,5	3

T_U	-25° ... +60° C
U_i	300 V
U_{imp}	4 KV
U_e	3TK2830-.CB..: 24V DC (0,85 ... 1,2) 3TK2830-.CB..: 24V AC (0,85 ... 1,1); 50 - 60 Hz 3TK2830-.AJ..: 115V AC (0,85 ... 1,1); 50 - 60 Hz 3TK2830-.AL..: 230V AC (0,85 ... 1,1); 50 - 60 Hz
P_W/P_S	2 W

Originalbetriebsanleitung	DE
Original Operating Instructions	EN
Instructions de service originales	FR
Instructivo original	ES
Istruzioni operative originali	IT
Instruções de Serviço Originais	PT
Оригинално ръководство за експлоатация	BG
Original driftsvejledning	DA
Originaal-kasutusjuhend	ET
Alkuperäinen käyttöohje	FI
Πρωτότυπες οδηγίες χρήσης	EL
Treoracha Oibriúcháin Bunaidh	GA
Oriģinālā lietošanas pamācība	LV
Originali eksploatacijos instrukcija	LT
Struzzjonijiet Originali	MT
Originele handleiding	NL
Oryginalna instrukcja obsługi	PL
Instrucţiuni originale de utilizare	RO
Originalbruksanvisning	SV
Originálny návod na obsluhu	SK
Originalna navodila za uporabo	SL
Originální návod k obsluze	CS
Eredeti üzemeltetési útmutató	HU
Orijinal İşletme Kılavuzu	TR
Оригинальное руководство по эксплуатации	PY
原始操作说明	中文

Technical Assistance: Telephone: +49 (911) 895-5900 (8°° - 17°° CET)
Fax: +49 (911) 895-5907
E-mail: technical-assistance@siemens.com
Internet: www.siemens.com/industrial-controls/technical-assistance

SIEMENS AG
Technical Assistance
Würzburger Str. 121
D-90766 Fürth

GWA 4NEB 926 1282-90 DS 03
3ZX1012-0TK28-3CA1
Last update: 18 April 2012

IEC 61508	3TK2830
PFHD	$1,2 \times 10^{-9}$
PFD	1×10^{-6}
T1	20
SFF	> 99
HFT	-

DIN EN ISO 13849	3TK2830
DC	> 99
nOP	1000
dOP	365
hOP	24

SIL (DIN EN / IEC 61508)	≤ 3
PL (DIN EN ISO 13849)	≤ e
Kat. (DIN EN ISO 13849)	≤ 4

13,14; 23,24 33,34 43,44 51,52	I_K	
Fuse (gL/gG) DIAZED	1000 A	6 A
MCB (C)	1000 A	1 A
MCB (C)	400 A	10 A
SITOP power 20 / SITOP power 40 MCB (C) 4A / 6EP1961-2BA00 (SITOP select), IE ≤ I_{th}		

$B10_D$		
	AC 15 230V	DC 13 24V
I_N	40.000	90.000
0,5 I_N	150.000	200.000
0,25 I_N	300.000	300.000

DE		⚠ GEFAHR	**Gefährliche Spannung. Lebensgefahr oder schwere Verletzungsgefahr.** Vor Beginn der Arbeiten Anlage und Gerät spannungsfrei schalten.
EN		⚠ DANGER	**Hazardous voltage. Will cause death or serious injury.** Turn off and lock out all power supplying this device before working on this device.
FR		⚠ DANGER	**Tension dangereuse. Danger de mort ou risque de blessures graves.** Mettre hors tension avant d'intervenir sur l'appareil.
ES		⚠ PELIGRO	**Tensión peligrosa. Puede causar la muerte o lesiones graves.** Desconectar la alimentación eléctrica antes de trabajar en el equipo.
IT		⚠ PERICOLO	**Tensione pericolosa. Può provocare la morte o lesioni gravi.** Scollegare l'alimentazione elettrica prima di eseguire interventi sull'apparecchiatura.
PT		⚠ PERIGO	**Tensão perigosa. Perigo de morte ou ferimentos graves.** Desligue a alimentação eléctrica antes de iniciar os trabalhos no equipamento.
BG		⚠ ОПАСНОСТ	**Опасно напрежение. Опасност за живота или опасност от тежки наранявания.** Преди започване на работа изключете напрежението на системата и уреда.
DA		⚠ FARE	**Farlig spænding. Livsfare eller fare for alvorlige kvæstelser.** Gør anlæg og apparat spændingsfrie, inden arbejdet påbegyndes.
ET		⚠ OHT	**Ohtlik pinge. Eluoht või tõsiste vigastuste oht.** Enne tööde algust tuleb süsteemi ja seadme pinge välja lülitada.
FI		⚠ VAARA	**Vaarallinen jännite. Hengenvaara tai vakava loukkaantumisvaara.** Ennen töiden aloittamista on laitteisto ja laite kytkettävä jännitteettömiksi.
EL		⚠ ΚΙΝΔΥΝΟΣ	**Επικίνδυνη τάση. Κίνδυνος-θάνατος ή κίνδυνος σοβαρού τραυματισμού.** Πριν από την έναρξη των εργασιών διακόψτε την τάση της εγκατάστασης και της συσκευής.
GA		⚠ CONTÚIRT	**Voltas guaiseach. Gheofar bás nó féadfar a bheith gortaithe go tromchúiseach dá bharr.** Múch an córas agus an gaireas agus dícheangail iad ón gcumhacht sula ndéanfar obair ar an ngaireas seo.
LV		⚠ BĪSTAMI	**Bīstams spriegums. Bīstami dzīvībai vai smagu ievainojumu risks.** Pirms darbu sākšanas atvienojiet iekārtu un ierīci no sprieguma.
LT		⚠ PAVOJUS	**Pavojinga įtampa. Pavojus gyvybei arba sunkių sužalojimų pavojus.** Prieš pradėdami darbus, išjunkite įrangos ir įrenginio įtampą.
MT		⚠ PERIKLU	**Vultaġġ Perikoluż. Periklu li wieħed jista' jkorri serjament jew jitlef ħajtu.** Qabel ma jinbeda x-xogħol kun żgur li titfi s-sistema li tipprovdi l-enerġija biex tħaddem dan it-tagħmir.
NL		⚠ GEVAAR	**Gevaarlijke spanning. Levensgevaar of gevaar voor ernstige verwondingen.** Vóór het begin van de werkzaamheden installatie en apparaat vrij van spanning schakelen.
PL		⚠ NIEBEZPIECZEŃSTWO	**Niebezpieczne napięcie. Zagrożenie życia lub niebezpieczeństwo ciężkich obrażeń.** Przed rozpoczęciem wszelkich prac należy urządzenie i przyrząd odłączyć od sieci elektrycznej.
RO		⚠ PERICOL	**Tensiune periculoasă. Pericol de moarte sau pericol de rănire gravă.** Înainte de începerea lucrărilor, instalaţia şi aparatul se vor cupla fără a fi alimentate cu energie electrică.
SV		⚠ FARA	**Farlig spänning! Livsfara eller risk för allvarliga personskador.** Innan arbeten påbörjas ska anläggningen och apparaten göras spänningsfria.
SK		⚠ NEBEZPEČENSTVO	**Nebezpečné napätie. Ohrozenie života alebo nebezpečenstvo vzniku ťažkého zranenia.** Pred začiatkom prác odpojte zariadenie a prístroj od napätia.
SL		⚠ NEVARNOST	**Nevarna napetost. Življenjska nevarnost ali nevarnost hude poškodbe.** Pred pričetkom opravil morate stroj in napravo preklopiti v stanje brez napetosti.
CS		⚠ NEBEZPEČÍ	**Nebezpečné napětí. Nebezpečí smrtelného nebo těžkého úrazu.** Před zahájením práce zařízení a přístroj odpojte od přívodu napětí.
HU		⚠ VESZÉLY	**Veszélyes feszültség. Életveszély vagy súlyos sérülési veszélye.** A munkák megkezdése előtt a berendezést és a készüléket áramtalanítani kell.
TR		⚠ TEHLİKE	**Tehlikeli gerilim. Ölüm tehlikesi veya ağır yaralanma tehlikesi.** Çalışmalara başlamadan önce, sistemin ve cihazın gerilim beslemesini kapatınız.
РУ		⚠ ОПАСНО	**Опасное напряжение. Опасность для жизни или возможность тяжелых травм.** Перед началом работ отключить подачу питания к установке и к устройству.
中文		⚠ 危险	**危险电压。将导致死亡或严重的人身伤害。** 操作本设备前必须切断并锁定所有供电电源。

DE		**VORSICHT**	Installation, Inbetriebnahme und Wartung nur durch Fachpersonal, das die Sicherheitshinweise in der zugehörigen Originalbetriebsanleitung kennt und einhält! Um die Sicherheit des Systems zu gewährleisten, muss eine vollständige Funktionsprüfung (Validisierung) der Anlage (Gesamtsystem) durchgeführt und erfolgreich abgeschlossen werden. Halten Sie die vorgeschriebene Absicherung unbedingt ein, um ein sicheres Abschalten im Fehlerfall zu gewährleisten.
EN		**CAUTION**	Installation, commissioning and maintenance work should only be performed by specialist personnel who are familiar with and observe the safety instructions in the relevant original operating manual! In order to ensure the safety of the system, a complete function check (validation) of the equipment (overall system) must be carried out and completed successfully. It is absolutely imperative that you adher to the specified protection measures in order to ensure safe shutdown in case of a fault.
FR		**ATTENTION**	Installation, mise en service, et maintenance uniquement par des personnes qualifiées connaissant et respectant les consignes de sécurité dans la documentation correspondante. Afin de garantir la sécurité du système, un test complet du fonctionnement de l'installation (système complet) doit être effectué avec succès. Respectez impérativement la protection prescrite. C'est le seul moyen d'assurer une coupure sûre en cas de panne.
ES		**PRECAUCIÓN**	La instalación, la puesta en marcha, la operación y el mantenimiento deben ser realizados únicamente por personal cualificado que conozca y respete las consignas de seguridad que figuran en las instrucciones de servicio correspondientes. Para garantizar la seguridad del sistema es obligatorio realizar una prueba funcional completa (validación) de la máquina o instalación (sistema completo) y terminarla correctamente. Respete los elementos de protección prescritos para garantizar una desconexión segura en caso de fallo.
IT		**CAUTELA**	L'installazione, la messa in servizio e la manutenzione devono essere eseguite solo da personale specializzato che conosca e rispetti le corrispondenti istruzioni operative originali! Per garantire la sicurezza del sistema, si deve eseguire una prova funzionale completa (validazione) dell'impianto (del sistema completo) e concluderla con successo. È assolutamente necessario rispettare le misure di protezione prescritte al fine di assicurare una disinserzione sicura in caso di guasto.
PT		**CUIDADO**	A instalação, colocação em funcionamento e manutenção apenas devem ser efetuadas por técnicos especializados, que conheçam e cumpram as indicações de segurança do manual de instruções original correspondente! Para garantir a segurança do sistema, a verificação completa do funcionamento (Validação) da instalação (sistema completo) deve ser efetuada e concluída com sucesso. Os fusíveis devem cumprir incondicionalmente as normas de segurança para garantir uma interrupção do circuito em caso de erro.
BG	⚠	**ВНИМАНИЕ**	IИсталацията, пускането в експлоатация и техническото обслужване трябва да се извършва само от квалифициран персона, който познава и спазва указанията за безопасност в съответното оригинално ръководство за експлоатация! За да се гарантира безопасността на системата, трябва да се извърши цялостна проверка на функцията (валидиране) на съоръжението (цялостна система) и тя е приключила успешно. Непременно спазвайте предписаното обезопасяване, за да може в случайна повреда да се гарантира безопасното изкл1чване.
DA		**FORSIGTIG**	Installation, ibrugtagning og service må kun udføres af kvalificeret personale, som kender og overholder sikkerhedshenvisningerne i den pågældende originale brugsanvisning! For at garantere systemets sikkerhed skal der udføres og afsluttes en vellykket fuldstændig funktionskontrol (validering) af anlægget (samlet anlæg). Den foreskrevne sikring skal absolut overholdes for at garantere en sikker slukning i fejltilfælde.
ET		**ETTEVAATUST!**	Paigaldamine, kasutuselevõtmine ja hooldus lubatud ainult erialapersonalile, kes tunneb vastava originaalkasutusjuhendi ohutusnõuandeid ning peab neist kinni! Süsteemi turvalisuse tagamiseks tuleb teostada ja edukalt lõpule viia seadme (kogu süsteemi) täielik funktsiooni kontroll (valideerimine). Pidage kindlasti kinni ette nähtud kaitsest, et tagada vea korral turvaline väljalülitamine.
FI		**HUOMIO**	Asennuksen, käyttöönoton ja huollon saavat suorittaa vain ammattitaitoiset henkilöt, jotka tuntevat vastaavan alkuperäiskäyttöohjeen turvaohjeet ja noudattavat niitä! Järjestelmän turvallisuuden takaamiseksi on suoritettava ja vietävä menestyksellisesti päätökseen laitteiston (kokonaisjärjestelmän) täydellinen toimintatarkastus (kelpuutus). Määrättyä sulakesuojausta on ehdottomasti noudatettava turvallisen katkaisun takaamiseksi vikatapauksessa.
EL		**ΠΡΟΣΟΧΗ**	Η εγκατάσταση, η θέση σε λειτουργία και η συντήρηση επιτρέπεται να πραγματοποιούνται μόνο από εξειδικευμένο τεχνικό προσωπικό που γνωρίζει και τηρεί τις υποδείξεις ασφαλείας στις σχετικές πρωτότυπες οδηγίες χρήσης! Για την ασφάλεια του συστήματος πρέπει να πραγματοποιείται και να ολοκληρώνεται επιτυχώς πλήρης έλεγχος λειτουργίας (επαλήθευση) του συστήματος (ολόκληρου του συστήματος). Τηρείτε οπωσδήποτε το προβλεπόμενο όριο ασφαλείας ώστε να διασφαλίζετε σίγουρη απενεργοποίηση σε περίπτωση προβλήματος.
GA		**RABHADH**	Níor cheart ach do dhaoine speisialaithe a bhfuil taithí acu ar na treoracha sábháilteachta sa lámhleabhar oibriúcháin bunaidh ábhartha, agus a thugann aird ar na treoracha sin, an tsuiteáil, an coimisiúnú agus an obair chothabhála a dhéanamh! D'fhonn sábháilteacht an chórais a áirithiú, ní mór seiceáil (fíorú) iomlán ar fheidhmeanna an trealaimh (córas foriomlán) a dhéanamh agus ní mór é a bheith curtha i gcrích go rathúil. Tá sé fíor-riachtanach cloí leis na bearta cosanta atá sonraithe d'fhonn múchadh slán a áirithiú i gcás lochta.
LV		**UZMANĪBU**	Instalāciju, pieņemšanu ekspluatācijā un tehnisko apkopi veic tikai kvalificēts personāls, kādam ir zināmi oriģinālās lietošanas instrukcijas drošības norādījumi un kāds ievēro oriģinālo lietošanas intrukciju! Lai garantētu sistēmas drošību, jāveic pilnā visas iekārtas (visas sistēmas) funkciju pārbaude (validācija). Lai nodrošinātu drošas izslēgšanas iespēju traucējumu gadījumā, noteikti veiciet visus paredzētos drošības pasākumus.

LT		**ATSARGIAI**	IInstaliuoti, paruošti eksploatuoti ir atlikti techninę priežiūrą leidžiama tik specialistams, kurie išmano ir laikosi priklausančioje originalioje naudojimo instrukcijoje pateiktų saugos nurodymų! Siekiant užtikrinti sistemos saugumą, reikia atlikti ir sėkmingai užbaigti visišką įrenginio (visos sistemos) veikimo bandymą (tikrinimą). Būtinai laikykitės nustatytų apsaugos priemonių, kad būtų užtikrintas saugus išjungimas klaidos atveju.
MT		**ATTENZJONI**	Xogħol ta' installazzjoni, tħaddim u manutenzjoni għandu jsir biss minn personal speċjalizzat li huwa familjari u li josserva l-istruzzjonijiet tas-sikurezza fil-manwal ta' tħaddim oriġinali relevanti! Sabiex tiġi żgurata s-sikurezza tas-sistema, għandu jsir kontroll (validazzjoni) tal-funzjoni sħiħa tal-apparat (sistema kollha) u s'sistema għandha tgħaddi minn dan il-kontroll. Huma assolutament imperattiv li inti tikkonforma mal-miżuri ta' protezzjoni speċifikati sabiex jiġi żgurat shutdown bla periklu fil-każ ta' ħsara.
NL		**VOORZICHTIG**	Installatie, inbedrijfstelling en onderhoud alleen door vakpersoneel, dat de veiligheidsinstructies in de bijhorende originele gebruiksaanwijzing kent en naleeft! Om de veiligheid van het systeem te garanderen moet er een volledige functiecontrole (validering) van de installatie (hele systeem) uitgevoerd en deze succesvol afgesloten worden. Houd de voorgeschreven beveiliging absoluut aan om veilig uitschakelen in het geval van een fout te garanderen.
PL		**PRZESTROGA**	Instalowanie, uruchomienie i konserwację może wykonywać tylko personel specjalistyczny zaznajomiony z przepisami bezpieczeństwa zawartymi w należącej do tego oryginalnej instrukcji obsługi i przestrzegający tych przepisów! W celu zapewnienia bezpieczeństwa systemu musi być przeprowadzona zakończona sukcesem całkowita kontrola funkcjonowania (walidacja) układu (całego systemu). W celu bezpiecznego wyłączenia w przypadku błędu należy bezwarunkowo przestrzegać zalecanego zabezpieczenia.
RO		**ATENŢIE**	Instalarea, darea în folosinţă şi repararea se vor face numai de către personal specializat, care cunoaşte şi respectă instrucţiunile de siguranţă conţinute în instrucţiunile originale de utilizare! Pentru asigurarea siguranţei sistemului este necesară parcurgerea şi încheierea cu succes a unei verificări complete a funcţionării (validare) instalaţiei (sistemului complet). Respectaţi întocmai măsurile de siguranţă prevăzute pentru a garanta deconectarea în condiţii de siguranţă în cazul unei defecţiun.
SV		**OBSERVERA**	Installation, idrifttagning och underhåll får endast genomföras av fackpersonal som känner till och följer säkerhetsinformationen i tillhörande originalbruksanvisning! För att garantera att systemet arbetar säkert måste en fullständig funktionskontroll av anläggningen genomföras med önskat resultat. Följ den föreskrivna spärrarna för att möjliggöra säker avstängning om det skulle uppstå fel.
SK	⚠	**POZOR**	Inštaláciu, uvedenie do prevádzky a údržbu môže vykonať len odborný personál, ktorý pozná a dodržiava bezpečnostné pokyny v príslušnom originálnom návode na obsluhu! Na zabezpečenie spoľahlivosti a bezpečnosti systému je potrebné vykonať a úspešne ukončiť kompletnú funkčnú skúšku (validácia) zariadenia (celkového systému). Bezpodmienečne dodržte predpísané poistky, aby ste zabezpečili bezpečné vypnutie v prípade poruchy.
SL		**PREVIDNO**	Namestitev, zagon in vzdrževanje lahko izvaja le strokovno osebje, ki pozna in upošteva varnostna navodila v pripadajočih originalnih navodilih za uporabo! Za zagotavljanje varnosti sistema, mora biti opravljeno in uspešno zaključeno popolno preverjanje funkcij (validacija) naprave (celotnega sistema). Obvezno upoštevajte predpisano zavarovanje, da zagotovite varen izklop v primeru napake.
CS		**POZOR**	Instalaci, uvedení do provozu a údržbu smí provádět jen odborný personál, který zná a dodržuje bezpečnostní pokyny v příslušném originálním návodu k obsluze! K zajištění bezpečnosti systému se musí provést kompletní kontrola funkce (validace) zařízení (celého systému) a tato úspěšně zakončit. Bezpodmínečně dodržujte předepsané jištění k zaručení spolehlivého vypnutí v případě chyby.
HU		**VIGYÁZAT**	Telepítést, üzembe helyezést és karbantartást csak olyan szakszemélyzet végezhet, amely az eredeti kezelési utasítás biztonsági utasításait ismeri és betartja. A rendszerbiztonság biztosításáért az egész berendezés (teljes rendszer) teljes működéspróbáját (validálás) el kell végezni és azt eredményesen be kell fejezni. Okvetlenül tartsa be az előírt óvintézkedéseket, hogy azzal hiba esetén a biztonságos kikapcsolást biztosítsa.
TR		**DİKKAT**	Cihazın kurulumu, işletmeye alınması ve bakımı sadece cihaza ait orijinal işletme kılavuzunda açıklanan güvenlik talimatlarını bilen ve bu talimatlara uyan uzman personel tarafından yapılacaktır! Sistemin güvenliğinin sağlanması için tesisin (tüm sistemin) komple fonksiyon kontrolünün (validasyon) yapılması ve başarıyla tamamlanması şarttır. Arıza durumunda makinenin güvenli şekilde kapanması için şart koşulan sigorta değerlerine mutlaka uyunuz.
РУ		**ВНИМАНИЕ**	Работы по установке, настройке и обслуживанию могут производиться только специалистами, которые ознакомились, прочли и поняли инструкции по безопасности из соответствующего руководства! Для обеспечения безопасности системы функциональные проверки должны быть проведены, успешно завершены и пройти приемку. Абсолютно необходимо соблюдение всех предписанных мер безопасности для обоспечения безопасного завершения работы в случае аварии.
中文		小心	仅允许那些了解并遵守所属原始操作说明中安全提示的专业人员执行安装、调试和保养工作！ 为了确保系统的安全，必须完整地检查设备 （整个系统）的功能并确保所有功能均正常。 请务必遵守规定的安全规范，以便可以在出现故障时安全关闭。

DE	**Hinweis**	Dies ist ein Produkt für Umgebung A. In Haushaltsumgebung kann diese Gerät unerwünschte Funkstörungen verursachen. In diesem Fall kann der Anwender verpflichtet sein, angemessene Maßnahmen durchzuführen (CISPR 11, 5.2).
EN	**Note**	This is a product for Environment A. In a household environment, this relay might cause undesirable radio frequency interference. In this case, the user might be obligated to undertake appropriate countermeasures (CISPR 11, 5.2).
FR	**Remarque**	Il s'agit d'un produit de classe A. Cet appareil peut causer des interférences radio en zone résidentielle. Dans ce cas, l'utilisateur peut être dans l'obligation de prendre les mesures appropriées (CISPR 11, 5.2).
ES	**Nota**	Este producto está concebido para un entorno A. En entornos residenciales este aparato puede causar perturbaciones radioeléctricas indeseadas. En este caso el usuario puede estar obligado a tomas las medidas adecuadas para paliarlas (CISPR 11, 5.2).
IT	**Nota**	Questo è un prodotto concepito per l'ambiente A. In ambiente domestico questo dispositivo potrebbe causare l'emissione indesiderata di radiodisturbi. In questo caso l'utilizzatore è tenuto ad attuare provvedimenti idonei (CISPR 11, 5.2).
PT	**Indicação**	Este é um produto para o ambiente classe A. Em ambiente doméstico, este aparelho pode causar interferências radioelétricas indesejadas. Neste caso, o usuário é responsável por tomar medidas adequadas (CISPR 11, 5.2).
BG	**Указание**	Това е продукт за обкръжение A. В домашно обкръжение този уред може да причини нежелани радио смущения. В такъв случай потребителя може да бъде длъжен да вземе подходящи мерки (CISPR 11, 5.2).
DA	**Information**	Dette er et produkt til omgivelserne A. I husholdningsomgivelser kan apparatet forårsage uønskede radioforstyrrelser. I dette tilfælde kan brugeren være forpligtet til at gennemføre egnede foranstaltninger (CISPR 11, 5.2).
ET	**Märkus**	See toode on mõeldud keskkonnale A. Kodumajapidamise keskkonnas võib see seade põhjustada soovimatuid raadiohäireid. Sellisel juhul võib kasutaja olla kohustatud rakendama vastavaid meetmeid (CISPR 11, 5.2).
FI	**Huomautus**	Tämä tuote on tarkoitettu ympäristöön A. Tämä laite voi aiheuttaa kotitalousympäristössä ei-haluttuja radiohäiriöitä. Tässä tapauksessa voi käyttäjä olla velvoitettu suorittamaan sopivat toimenpiteet (CISPR 11, 5.2).
EL	**Υπόδειξη**	Το παρόν είναι ένα προϊόν για περιβάλλον A. Σε οικιακό περιβάλλον η παρούσα συσκευή μπορεί να προκαλέσει ανεπιθύμητες παρεμβολές. Σε αυτήν την περίπτωση ο χρήστης ενδέχεται να πρέπει να λάβει κατάλληλα μέτρα (CISPR 11, 5.2).
GA	**Nóta**	Is le haghaidh Thimpeallacht A é an táirge seo. I dtimpeallacht tí, d'fhéadfadh an t-athsheachadán seo a bheith ina chúis le trasnaíocht radaimhinicíochta neamh-inmhianaithe. Sa chás sin, d'fhéadfaí go mbeadh ar an úsáideoir frithbhearta cuí a ghlacadh (CISPR 11, 5.2).
LV	**Norādījums**	Šis norādījums ir paredzēts videi A. Mājas saimniecības vidē ierīce var izraisīt nevēlamus radio traucējumus. Šajā gadījumā lietotājam jāveic visi nepieciešamie pasākumi (CISPR 11, 5.2).
LT	**Nurodymas**	Šis produktas skirtas aplinkai A. Namų ūkio aplinkoje šis prietaisas gali sukelti nepageidaujamus radijo trukdžius. Tokiu atveju naudotojas gali būti įpareigotas imtis tinkamų priemonių (CISPR 11, 5.2).
MT	**Nota**	Dan huwa prodott għal Ambjent A. F'ambjent domestiku, dan ir-relay jista' jikkawża interferenza fil-frekwenza tar-radju mhux mixtieqa. F'dak il-każ, l-utent jista' jkun obbligat jieħu kontra-miżuri xierqa (CISPR 11, 5.2).
NL	**Aanwijzing**	Dit is een product voor omgeving A. In huishoudelijke omgevingen kan dit apparaat ongewenste radiostoringen veroorzaken. In dit geval kan de gebruiker verplicht zijn om adequate maatregelen te treffen (CISPR 11, 5.2).
PL	**Wskazówka**	Produkt ten jest przeznaczony dla środowiska typu A. W środowisku domowym urządzenie może wywoływać niepożądane zakłócenia. W tym przypadku użytkownik jest zobowiązany do podjęcia odpowiednich środków (CISPR 11, 5.2).
RO	**Notă**	Acesta este un produs destinat utilizării în medii de tip A. Utilizarea în mediul casnic a acestui produs poate conduce la interferenţe radio nedorite. În acest caz, utilizatorul poate fi obligat să ia măsurile adecvate (CISPR 11, 5.2).
SV	**Information**	Detta är en produkt för omgivning A. I hushållsomgivning kan denna enhet orsaka oönskade radiostörningar. I detta fall kan användaren vara förpliktigad att genomföra lämpliga åtgärder (CISPR 11, 5.2).
SK	**Upozornenie**	Toto je produkt pre prostredie A. V prostredí domácnosti môže tejto prístroj spôsobiť nežiaduce rádiové rušenie. V takom prípade môže byť používateľ povinný vykonať primerané opatrenia (CISPR 11, 5.2).
SL	**Napotek**	Izdelek za okolje A. V gospodinjskem okolju lahko ta naprava povzroči neželene radijske motnje. V tem primeru lahko ima uporabnik dolžnost izvesti primerne ukrepe (CISPR 11, 5.2).
CS	**Poznámka**	Jedná se o výrobek do prostředí typu A. V prostředí domácností může tento přístroj způsobovat nežádoucí rádiové rušení. V tomto případě může být povinností uživatele, aby provedl přiměřená opatření (CISPR 11, 5.2).
HU	**Figyelmeztetés**	Ez az A. környezetre méretezett termék. Ez a berendezés háztartási környezetben működési zavarokat okozhat. Ilyen esetben a felhasználó kötelezve lehet, megfelelő intézkedések megtételére (CISPR 11, 5.2).
TR	**Not**	Bu ürün ortam A için öngörülmüştür. Cihaz, ev koşulları altında işletildiğinde istenmeyen radyo dalgası arızalarına neden olabilir. Kullanıcı bu durumda uygun önlemler almakla yükümlü olabilir (CISPR 11, 5.2).
РУ	**Примечание**	Это устройство предназначено для применения в среде категории A. При применении в бытовых условияхэто реле может стать причиной радиопомех. В этом случае пользователь должен применить соответствующие меры по предотвращению нежелательных помех (CISPR 11, 5.2).
中文	**提示**	这是适用于环境，的产品。若应用于家居环境下，该设备会引发意外的功能故障。 这种情况下，用户有责任采取适当的措施 (CISPR 11, 5.2)。

DE	Das hier beschriebene Produkt wurde entwickelt, um als Teil einer Gesamtanlage oder Maschine sicherheitsgerichtete Funktionen zu übernehmen. Das 3TK2830 ist geeignet als Kontakterweiterung. Der erreichbare PL bzw. SIL ist vom Basisgerät abhängig. Unter Berücksichtigung der Umgebungsbedingungen müssen die Geräte in Schaltschränke der Schutzart IP32, IP43 oder IP 54 eingebaut werden. Verschmutzungsgrad 3 Weitere Informationen und Techn. Daten siehe Handbuch oder Produktdatenblatt 3TK2830 www.siemens.com/industrial-controls	**Klemmenbelegung**	
		A1	L/+
		A2	N/-
		13, 14	Freigabekreis 1 (Schließer)
		23, 24	Freigabekreis 1 (Schließer)
		33, 34	Freigabekreis 1 (Schließer)
		43, 44	Freigabekreis 1 (Schließer)
		51, 52	Überwachung des 3TK2830 (Öffner)
EN	The product described here was developed to perform safety-related functions as part of an overall system or of a machine. The 3TK2830 is suitable as a contact extension. The achievable PL or SIL depends on the basic device. In view of the ambient conditions, relays with degrees of protection IP32, IP 43 or IP54 must be installed in the cabinets. Pollution degree 3 For further information and technical data, see the manual or product data sheet 3TK2830 www.siemens.com/industrial-controls	**Terminal assignment**	
		A1	L/+
		A2	N/-
		13, 14	Enable circuit 1 (NO contact)
		23, 24	Enable circuit 1 (NO contact)
		33, 34	Enable circuit 1 (NO contact)
		43, 44	Enable circuit 1 (NO contact)
		51, 52	Monitoring of the 3TK2830 (NC contact)
FR	Le produit décrit dans cette documentation a été conçu pour assurer des fonctions de sécurité en tant que constituant d'un équipement ou d'une machine. 3TK2830 convient à l'extension de contacts. Le PL et le SIL obtensibles dépendent de l'appareil de base. Les appareils doivent être intégrés dans des armoires ayant le degré de protection IP32, IP43 ou IP54 selon les conditions d'environnement. Degré de pollution 3 Pour de plus amples informations et pour les caractéristiques, voir manuel ou fiche du produit 3TK2830 www.siemens.com/industrial-controls	**Affectation des bornes**	
		A1	L/+
		A2	N/-
		13, 14	Circuit de validation 1 (NO)
		23, 24	Circuit de validation 1 (NO)
		33, 34	Circuit de validation 1 (NO)
		43, 44	Circuit de validation 1 (NO)
		51, 52	Surveillance du 3TK2830 (NF)
ES	El producto aquí descrito ha sido desarrollado para ejecutar funciones de seguridad formando parte de una instalación o máquina. El 3TK2830 es idóneo como ampliador del número de contactos. El valor PL o SIL alcanzable depende del módulo básico. Para adaptarse a las condiciones ambientales los equipos deben alojarse en armarios/gabinetes con grado de protección IP32, IP43 o IP 54. Grado de contaminación 3 Para más información y datos técnicos, consulte el manual o la ficha del producto 3TK2830 www.siemens.com/industrial-controls	**Asignación de bornesg**	
		A1	L/+
		A2	N/-
		13, 14	Circuito de habilitación 1 (NA)
		23, 24	Circuito de habilitación 1 (NA)
		33, 34	Circuito de habilitación 1 (NA)
		43, 44	Circuito de habilitación 1 (NA)
		51, 52	Monitoreo del 3TK2830 (NC)
IT	Il prodotto qui descritto è stato sviluppato per svolgere funzioni di sicurezza come parte di un impianto complessivo o di una macchina. Il 3TK2830 è impiegabile come ampliamento contatti. Il PL o SIL raggiungibile dipende dall'apparecchio base. Tenendo conto delle condizioni ambientali, i dispositivi vanno installati in quadri elettrici con grado di protezione IP32, IP43 oppure IP 54. Grado di inquinamento 3 Per ulteriori informazioni e dati tecnici vedere il manuale o il foglio dati del prodotto 3TK2830 www.siemens.com/industrial-controls	**Assegnazione dei morsetti**	
		A1	L/+
		A2	N/-
		13, 14	Circuito di abilitazione 1 (contatto di lavoro)
		23, 24	Circuito di abilitazione 1 (contatto di lavoro)
		33, 34	Circuito di abilitazione 1 (contatto di lavoro)
		43, 44	Circuito di abilitazione 1 (contatto di lavoro)
		51, 52	Controllo del 3TK2830 (contatto di riposo)
PT	O produto descrito foi projetado para assumir funções de segurança como parte de um sistema completo ou de uma máquina. O 3TK2830 serve como reforço de contato. O PL ou SIL podem ser alcançados dependendo do aparelho base. Considerando as condições ambientais, os aparelhos devem ser montados nos armários elétricos da classe de proteção IP32, IP43 ou IP 54. Grau de contaminação 3 Para mais informações e dados técnicos, consulte o manual ou a folha de dados do produto 3TK2830 www.siemens.com/industrial-controls	**Configuração dos terminais**	
		A1	L/+
		A2	N/-
		13, 14	Circuito de validação 1 (contato NA)
		23, 24	Circuito de validação 1 (contato NA)
		33, 34	Circuito de validação 1 (contato NA)
		43, 44	Circuito de validação 1 (contato NA)
		51, 52	Monitoramento do 3TK2830 (abertura)

BG

Описаният тук продукт е разработен да поеме функции, свързани с безопасността като част от цяло съоръжение или машина.
3TK2830 е годен за контактно разширение.
PL респ. SIL, което може да се достигне, зависи от базисния уред.
Като се вземат под внимание условията на обкръжаващата среда уредите трябва да бъдат монтирани в разпределителни шкафове с клас на защита IP32, IP43 или IP 54.
Степен на замърсяване 3
Допълнителна информация и техническите характеристики можете да намерите в наръчника или техническия паспорт на продукта
3TK2830 www.siemens.com/industrial-controls

Разпределение на клемите	
A1	L/+
A2	N/-
13, 14	Деблокираща верига 1 (нормално отворен контакт)
23, 24	Деблокираща верига 1 (нормално отворен контакт)
33, 34	Деблокираща верига 1 (нормално отворен контакт)
43, 44	Деблокираща верига 1 (нормално отворен контакт)
51, 52	Наблюдение на 3TK2830 (нормално-затворен контакт)

DA

Det her beskrevne produkt er blevet udviklet til at overtage sikkerhedsrelevante funktioner som en del af et samlet anlæg eller en maskine.
3TK2830 egner sig som kontaktudvidelse.
Den opnåelige PL resp. SIL afhænger af basisenheden.
Under hensyntagen til omgivelsesbetingelserne skal apparaterne indbygges i kontaktskabe med beskyttelsesklassen IP32, IP43 eller IP 54.
Forureningsgrad 3
For yderligere informationer og tekniske data se manual eller produktdatablad
3TK2830 www.siemens.com/industrial-controls

Klemmebelægning	
A1	L/+
A2	N/-
13, 14	Frigivelseskreds 1 (sluttekontakt)
23, 24	Frigivelseskreds 1 (sluttekontakt)
33, 34	Frigivelseskreds 1 (sluttekontakt)
43, 44	Frigivelseskreds 1 (sluttekontakt)
51, 52	Overvågning af 3TK2830 (bryder)

ET

Siin kirjeldatud toode on välja arendatud selleks, et täita kogu seadme või masina osana ohutusega seotud funktsioone.
3TK2830 sobib kontaktide dubleerimiseks.
Saavutatav PL või SIL on sõltuv baasseadmest.
Keskkonnatingimusi arvesse võttes tuleb seadmed paigaldada kaitseklassi IP32, IP43 või IP 54 lülituskappidesse.
Määrdumise aste 3
Rohkem informatsiooni ja tehnilisi andmeid vt käsiraamatust või toote andmelehel
3TK2830 www.siemens.com/industrial-controls

Klemmide asetus	
A1	L/+
A2	N/-
13, 14	Vabasti vooluring 1 (normaalselt avatud kontakt)
23, 24	Vabasti vooluring 1 (normaalselt avatud kontakt)
33, 34	Vabasti vooluring 1 (normaalselt avatud kontakt)
43, 44	Vabasti vooluring 1 (normaalselt avatud kontakt)
51, 52	3TK2830 jälgimine (Norm. suletud kontakt)

FI

Tässä kuvattu tuote on kehitetty suorittamaan turvallisuuteen tähtääviä toimintoja jonkin kokonaislaitteiston tai koneen osana.
3TK2830 soveltuu kosketinlaajennukseksi.
Saavutettavissa oleva suoritustaso PL tai turvallisuuden eheyden taso SIL riippuu perus-laitteesta.
Laitteet on ympäristöolot huomioon ottaen asennettava kytkentäkaappeihin, joiden kotelointiluokka on IP32, IP43 tai IP54.
Likaantumisaste 3
Katso lisätiedot ja tekniset tiedot käyttöoppaasta tai tuote-erittelystä 3TK2821/24 osoitteessa
3TK2830 www.siemens.com/industrial-controls

Liitinkaavio	
A1	L/+
A2	N/-
13, 14	Laukaisuvirtapiiri 1 (sulkija)
23, 24	Laukaisuvirtapiiri 1 (sulkija)
33, 34	Laukaisuvirtapiiri 1 (sulkija)
43, 44	Laukaisuvirtapiiri 1 (sulkija)
51, 52	3TK2830:n valvonta (avauskosketin)

EL

Το εδώ περιγραφόμενο προϊόν σχεδιάστηκε ώστε ως μέρος ενός ολόκληρου συστήματος ή μηχανήςνα αναλάβει τις λειτουργίες ασφαλείας.
Το 3TK2830 ενδείκνυται ως διεύρυνση επαφής.
Τα προσβάσιμα PL και SIL εξαρτώνται από τη βασική συσκευή.
Συνυπολογίζοντας τις συνθήκες περιβάλλοντος οι συσκευές πρέπει να ενσωματώνονται σε πίνακες ελέγχουκατηγορίας προστασίας IP32, IP43 ή IP 54.
Βαθμός ρυπάνσεως 3
Για περισσότερες πληροφορίες και τεχν. χαρακτηριστικά βλ. Εγχειρίδιο χρήσης ή Δελτίο προϊόντος 3TK2830 www.siemens.com/industrial-controls

Κατανομή ακροδεκτών	
A1	L/+
A2	N/-
13, 14	Κύκλωμα απόλυσης 1 (επαφή κλεισίματος)
23, 24	Κύκλωμα απόλυσης 1 (επαφή κλεισίματος)
33, 34	Κύκλωμα απόλυσης 1 (επαφή κλεισίματος)
43, 44	Κύκλωμα απόλυσης 1 (επαφή κλεισίματος)
51, 52	Επιτήρηση του 3TK2830 (επαφή διακοπής)

GA

Forbraíodh an táirge a ndéantar cur síos air anseo chun feidhmeanna a bhaineann le sábháilteacht a dhéanamh mar chuid de chóras foriomlán nó de mheaisín.
Tá an 3TK2830 oiriúnach mar shíneadh teagmhála.
Tá an PL nó SIL indéanta ag brath ar an bhfearas bunúsach.
Ag brath ar na dálaí comhthimpeallacha, ní mór go mbeadh athsheachadáin le méid cosanta IP32, IP 43 nó IP54 suiteáilte sna caibinéid.
Méid truaillithe 3
Le haghaidh tuilleadh faisnéise agus sonraí teicniúla, féach an lámhleabhar nó bileog sonraí an táirge 3TK2830 www.siemens.com/industrial-controls

Sannadh teirminéal	
A1	L/+
A2	N/-
13, 14	Cumasaigh ciorcad 1 (GAN teagmhálaí)
23, 24	Cumasaigh ciorcad 1 (GAN teagmhálaí)
33, 34	Cumasaigh ciorcad 1 (GAN teagmhálaí)
43, 44	Cumasaigh ciorcad 1 (GAN teagmhálaí)
51, 52	Monatóireacht ar an 3TK2830 (teagmháil NC)

LV	Šeit aprakstītais izstrādājums tika izstrādāts, lai iekārtas vai mašīnas sastāvā uzņemtos funkcijas, kas saistītas ar drošību. Izstrādājums 3TK2830 piemērots kā kontakta paplašinājums. PL vai SIL sasniegšanas iespēja ir atkarīga no pamatierīces. Ņemot vērā apkārtējās vides apstākļus, ierīces ir iebūvējamas sadales skapjos ar aizsardzības pakāpi IP32, IP43 vai IP 54. Aizsērēšanas pakāpe 3 Sīkāku informāciju un tehniskos datus skatīt rokasgrāmatā vai izstrādājuma informācijas lapā 3TK2830 www.siemens.com/industrial-controls	**Spaiļu aizņemšana**	
		A1	L/+
		A2	N/-
		13, 14	Dekloķēšanas kontūrs 1 (noslēdzošs kontakts)
		23, 24	Dekloķēšanas kontūrs 1 (noslēdzošs kontakts)
		33, 34	Dekloķēšanas kontūrs 1 (noslēdzošs kontakts)
		43, 44	Dekloķēšanas kontūrs 1 (noslēdzošs kontakts)
		51, 52	3TK2830 kontrole (atvienojošs kontakts)
LT	Čia aprašytas gaminys buvo sukurtas, kad kaip visos sistemos arba įrenginio dalis perimtų su sauga susijusias funkcijas. 3TK2830 skirtas naudoti kaip kontaktų praplėtimą. Pasiekiamas PL arba SIL priklauso nuo bazinio prietaiso. Atsižvelgiant į aplinkos sąlygas, prietaisai turi būti įmontuojami į IP 32, IP 43 arba IP 54 saugumo klasės skirstomąsias spintas. Taršos lygis 3. Kitą informaciją ir techninius duomenis žr. žinyną arba gaminio duomenų lapą. 3TK2830 www.siemens.com/industrial-controls	**Gnybtų priskyrimas**	
		A1	L/+
		A2	N/-
		13, 14	1 atblokavimo grandinė (sujungiamasis kontaktas)
		23, 24	1 atblokavimo grandinė (sujungiamasis kontaktas)
		33, 34	1 atblokavimo grandinė (sujungiamasis kontaktas)
		43, 44	1 atblokavimo grandinė (sujungiamasis kontaktas)
		51, 52	3TK2830 kontrolė (atjungiamasis kontaktas)
MT	Il-prodott deskritt hawnhekk ġie żviluppat sabiex iwettaq funzjonijiet relatati mas-sikurezza bħala parti minn sistema ġenerali jew minn magna. It-3TK2830 huwa addattat bħala estensjoni tal-kuntatt. Il-PL jew l-SIL li jista' jintlaħaq jiddependi fuq l-apparat bażiku. Minħabba l-kundizzjonijiet ambjentali, relays b'livelli ta' protezzjoni IP32, IP 43 jew IP54 għandhom jiġu installati f'armarji. Grad ta' tniġġis 3 Għal aktar informazzjoni u dejta teknika, ara l-manwal jew il-folja ta' tagħrif dwar il-prodott 3TK2830 www.siemens.com/industrial-controls	**Assenjazzjoni tat-Terminal**	
		A1	L/+
		A2	N/-
		13, 14	Attiva ċirkuwit 1 (EBDA kuntatt)
		23, 24	Attiva ċirkuwit 1 (EBDA kuntatt)
		33, 34	Attiva ċirkuwit 1 (EBDA kuntatt)
		43, 44	Attiva ċirkuwit 1 (EBDA kuntatt)
		51, 52	Monitoraġġ ta' 3TK2830 (Kuntatt NC)
NL	Het hier beschreven product werd ontwikkeld om als deel van een hele installatie of machine veiligheidsrelevante functies op zich te nemen. De 3TK2830 is geschikt als contactuitbreiding. De bereikbare PL resp. SIL is afhankelijk van het basisapparaat. Afhankelijk van de omgevingsvoorwaarden moeten de apparaten in schakelkasten van de beschermingsklasse IP32, IP43 of IP 54 worden ingebouwd. Vervuilingsgraad 3 Meer informatie en Techn. gegevens zie handboek of productinformatieblad 3TK2830 www.siemens.com/industrial-controls	**Klembezetting**	
		A1	L/+
		A2	N/-
		13, 14	Vrijgavecircuit 1 (sluiter)
		23, 24	Vrijgavecircuit 1 (sluiter)
		33, 34	Vrijgavecircuit 1 (sluiter)
		43, 44	Vrijgavecircuit 1 (sluiter)
		51, 52	Controle van de 3TK2830 (opener)
PL	Opisany tutaj produkt został zaprojektowany do przejęcia funkcji podyktowanych bezpieczeństwem jako całego systemu lub maszyny. Przekaźnik bezpieczeństwa 3TK2830 nadaje się do rozbudowy styków. Osiągane PL lub SIL zależy od urządzenia podstawowego. Urządzenia, z uwzględnieniem warunków środowiska, muszą być wbudowane do szaf sterowniczych ze stopniem ochrony IP32, IP43 lub IP 54. Stopień zanieczyszczenia 3 alsze informacje i dane techniczne patrz podręcznik lub arkusz specyfikacji produktu 3TK2830 www.siemens.com/industrial-controls	**Obłożenie zacisków**	
		A1	L/+
		A2	N/-
		13, 14	Obwód zezwolenia 1 (zestyk zwierny)
		23, 24	Obwód zezwolenia 1 (zestyk zwierny)
		33, 34	Obwód zezwolenia 1 (zestyk zwierny)
		43, 44	Obwód zezwolenia 1 (zestyk zwierny)
		51, 52	Nadzorowanie 3TK2830 (zestyk rozwierny)
RO	Produsul descris aici a fost conceput pentru a prelua funcţii legate de siguranţă în cadrul unei instalaţii sau unei maşini. Combinaţia 3TK2830 este folosită ca extensie de contacte. Îndeplinirea condiţiilor PL resp. SIL depinde de aparatul de bază. În funcţie de condiţiile de mediu, aparatele trebuie să fie montate în cutii de distribuţie cu grad de protecţie IP32, IP43 sau IP 54. Nivel 3 de contaminare Pentru informaţii suplimentare şi date tehnice se vor consulta manualul de utilizare sau fişa de produs 3TK2830 www.siemens.com/industrial-controls	**Alocarea terminalelorg**	
		A1	L/+
		A2	N/-
		13, 14	Circuit de declanşare 1 (contact normal-deschis)
		23, 24	Circuit de declanşare 1 (contact normal-deschis)
		33, 34	Circuit de declanşare 1 (contact normal-deschis)
		43, 44	Circuit de declanşare 1 (contact normal-deschis)
		51, 52	Control 3TK2830 (ruptor)

SV	Produkten som beskrivs häri har utvecklats för att överta säkerhetsrelaterade funktioner som en del av en hel anläggning eller maskin. 3TK2830 är lämplig som kontaktutökning. Vilket PL resp. SIL som kan uppnås är beroende av basinstrumentet. Med hänsyn till omgivande villkor måste enheterna monteras i kopplingsskåp med skyddsklass IP32, IP43 eller IP 54. Föroreningsgrad 3 Ytterligare information och tekniska data, se handboken eller produktdatabladet 3TK2830 www.siemens.com/industrial-controls	**Anslutningsbeläggning**	
		A1	L/+
		A2	N/-
		13, 14	Frigivningskrets 1 (slutare)
		23, 24	Frigivningskrets 1 (slutare)
		33, 34	Frigivningskrets 1 (slutare)
		43, 44	Frigivningskrets 1 (slutare)
		51, 52	Övervakning av 3TK2830 (öppnare)
SK	Tu popísaný produkt bol vyvinutý za tým účelom, aby ako časť celkového zariadenia alebo stroja prevzal funkcie súvisiace s bezpečnosťou. Prístroj 3TK2830 je vhodný ako rozšírenie kontaktov. Dosiahnuteľné PL resp. SIL je závislé od základného prístroja. Pri zohľadnení vonkajších podmienok musia byť prístroje zabudované do rozvodných skríň s krytím IP32, IP43 alebo IP 54. Stupeň znečistenia 3 Ďalšie informácie a technické parametre nájdete v príručke alebo liste údajov produktu 3TK2830 www.siemens.com/industrial-controls	**Obsadenie svoriek**	
		A1	L/+
		A2	N/-
		13, 14	uvoľňovací obvod 1 (zatvárací kontakt)
		23, 24	uvoľňovací obvod 1 (zatvárací kontakt)
		33, 34	uvoľňovací obvod 1 (zatvárací kontakt)
		43, 44	uvoľňovací obvod 1 (zatvárací kontakt)
		51, 52	Kontrola prístroja 3TK2830 (otvárací kontakt)
SL	Tukaj opisan izdelek je bil razvit, da kot del celotne naprave ali stroja prevzame varnostno uravnavane funkcije. 3TK2830 je primeren kot razširitev kontaktov. Dosežen PL oz. SIL je odvisen od osnovne naprave. Ob upoštevanju okoljskih pogojev morajo naprave biti vgrajene v stikalnih omaricah zaščitne vrste IP32, IP43 ali IP 54. Stopnja onesnaženja 3 Dodatne informacije in tehnične podatke glejte priročnik ali podatkovni list izdelka 3TK2830 www.siemens.com/industrial-controls	**Zasedenost sponk**	
		A1	L/+
		A2	N/-
		13, 14	Sprostitveni krog 1 (vklopni kontakt)
		23, 24	Sprostitveni krog 1 (vklopni kontakt)
		33, 34	Sprostitveni krog 1 (vklopni kontakt)
		43, 44	Sprostitveni krog 1 (vklopni kontakt)
		51, 52	Nadzor 3TK2830 (vklopni kontakt)
CS	Zde popisovaný výrobek byl vyvinut, aby jako součást celkového zařízení nebo stroje převzal bezpečnostní funkce. Relé 3TK2830 je vhodné jako rozšíření kontaktů. Dosažitelná úroveň PL, příp. SIL závisí na základním přístroji. Se zohledněním okolních podmínek se tyto přístroje musí zabudovat do rozvaděčů se stupněm krytí IP32, IP43 nebo IP 54. Stupeň znečištění 3 Další informace a Technické údaje viz manuál nebo datový list výrobku 3TK2830 www.siemens.com/industrial-controls	**Zapojení svorek**	
		A1	L/+
		A2	N/-
		13, 14	Aktivační obvod 1 (spínací kontakt)
		23, 24	Aktivační obvod 1 (spínací kontakt)
		33, 34	Aktivační obvod 1 (spínací kontakt)
		43, 44	Aktivační obvod 1 (spínací kontakt)
		51, 52	Monitorování relé 3TK2830 (rozpínací kontakt)
HU	Az itt leírt terméket egy részberendezés, vagy egy adott gép biztonságra vonatkoztatott funkcióinak irányítására fejlesztették ki. A 3TK2830 kontaktus-bővítésre alkalmas. Az elérhető PL, ill. SIL az alapkészüléktől függ. A berendezéseket a környezeti feltételek figyelembe vételével az IP32-es, IP43-as, vagy IP 54-es védelmi osztályú kapcsolószekrényekbe kell beépíteni. Szennyeződési fokozat 3 További információkat és műszaki adatokat a kézikönyvben, vagy a 3TK2830 termékadatlapon talál www.siemens.com/industrial-controls	**Csatlakozókiosztás**	
		A1	L/+
		A2	N/-
		13, 14	1 feloldóhurok (záró)
		23, 24	1 feloldóhurok (záró)
		33, 34	1 feloldóhurok (záró)
		43, 44	1 feloldóhurok (záró)
		51, 52	A 3TK2830 felügyelete (nyitó)
TR	Burada açıklanan ürün, bir komple tesisin veya makinenin parçası olarak güvenlik ile ilgili fonksiyonları yerine getirmek üzere tasarlanmıştır. 3TK2830 kontak çoğaltma olarak elverişlidir. Erişilebilen PL ya da SIL baz cihaza bağımlıdır. Cihazların, ortam koşulları dikkate alınmak şartıyla IP32, IP43 veya IP54 koruma türüne sahip kumanda dolaplarına monte edilmesi şarttır. Kirlenme derecesi 3 Daha fazla bilgi ve teknik veri için el kitabına veya ürün bilgi formuna bakınız 3TK2830 www.siemens.com/industrial-controls	**Terminal düzeni**	
		A1	L/+
		A2	N/-
		13, 14	Onaylama devresi 1 (normalde açık kontak)
		23, 24	Onaylama devresi 1 (normalde açık kontak)
		33, 34	Onaylama devresi 1 (normalde açık kontak)
		43, 44	Onaylama devresi 1 (normalde açık kontak)
		51, 52	3TK2830'un (açıcı) denetlenmesi

РУ	Данное устройство предназначено для обеспечения функций безопасности как часть общей системы безопасности целой системы или машины. 3TK2830 может применяться как блок расширения контактов. Тип PL или SIL определяется типом основного устройства. В соответствии с с окружающими условиями, в шкафы должны быть установлены реле степеней защиты IP32, IP43 или IP54. степень загрязнения 3 Для получения более подробной информации или технических данных смотрите лист тех.данных 3TK2830 www.siemens.com/industrial-controls	**Обозначение клемм**	
		A1	L/+
		A2	N/-
		13, 14	Контакт 1 (НО контакт)
		23, 24	Контакт 1 (НО контакт)
		33, 34	Контакт 1 (НО контакт)
		43, 44	Контакт 1 (НО контакт)
		51, 52	Контроль 3TK2830 (НЗ контакт)
中文	这里描述的产品可作为成套设备或机器的一部分，用于承担安全功能。 3TK2830 适合用作触点扩展。 可达到的 PL 或 SIL 取决于基本设备。 在考虑环境条件的情况下，这些设备必须安装到防护等级为 IP32、 IP32 或 IP54 的开关柜中。 污染等级 3 更多信息和技术数据，请参见 www.siemens.com/industrial-controls 的手册或产品数据表	**端子分配**	
		A1	L/+
		A2	N/-
		13, 14	允许恢复操作回路 1 （常开触点)
		23, 24	允许恢复操作回路 1 （常开触点)
		33, 34	允许恢复操作回路 1 （常开触点)
		43, 44	允许恢复操作回路 1 （常开触点)
		51, 52	3TK2830 的监控 （常闭触点）

3TK2830

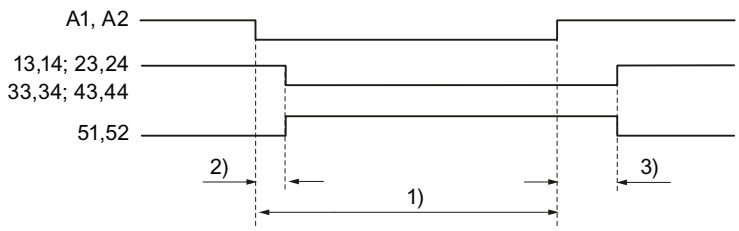

Zeitverhalten
Time response
Caractéristiques temporelles
Respuesta en el tiempo
Tempo di risposta
Tempo de resposta
Времево поведение
Tidsrelæ
Reageerimisaeg
Aikavaste
Καθορισμένος χρόνος
Amfhreagairt
Laika īpašības
Laikinė charakteristika
Rispons ta' ħin
Tijdgedrag
Charakterystyka czasowa
Timpul de acționare
Specificerad tid
Časový priebeh
Časovni odziv
Časové chování
Időbeli viselkedés
Zaman karakteristiği
Диаграммы срабатывания
时间特性

	.CB30	.A.20
1)	50 ms	100 ms
2)	25 ms	80 ms
3)	30 ms	200 ms

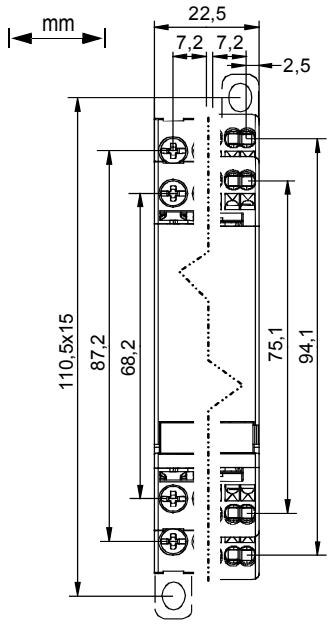

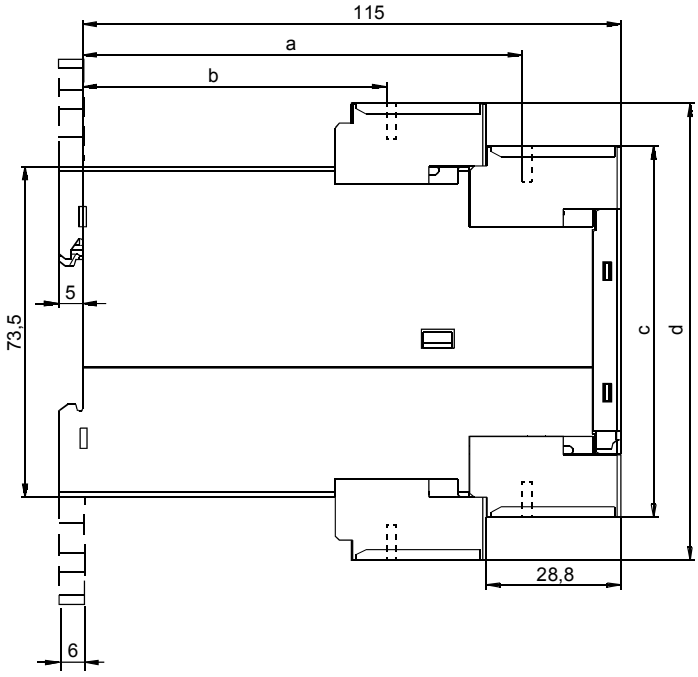

	3TK2830-1	3RT2830-2
a	94	—
b	65	—
c	82,6	84,4
d	101,6	103,4

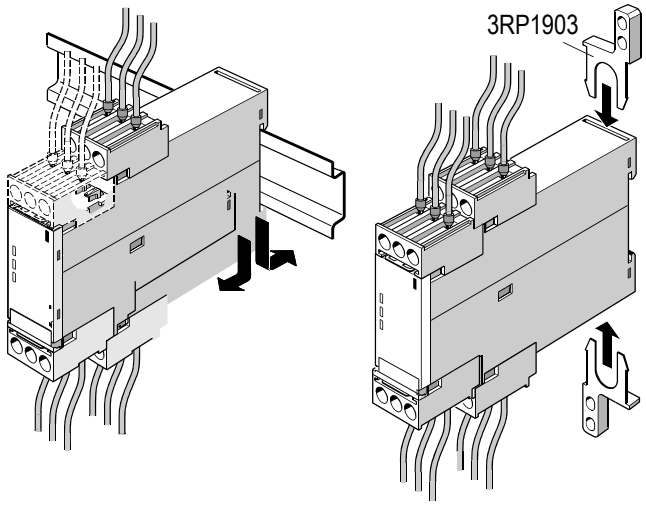

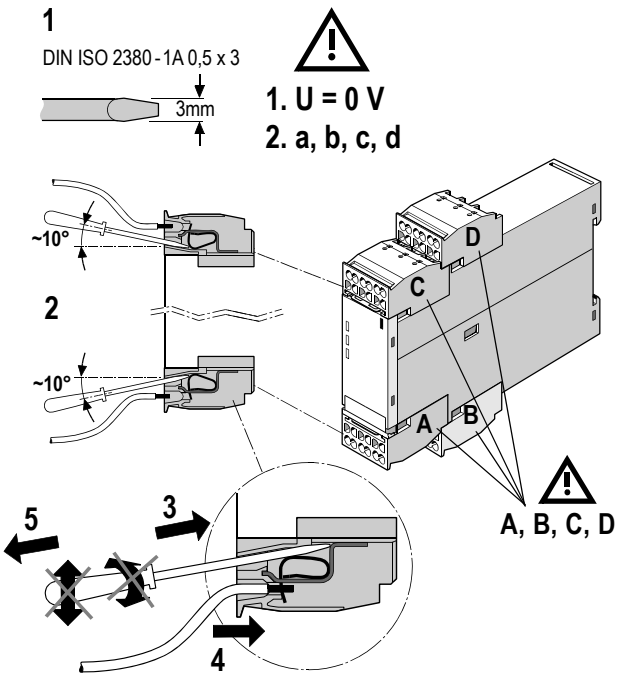

	3TK2830-1...	3TK2830-2...
∅ 5 ... 6 mm / PZ2	0,8 ... 1,2 Nm 7 to 10.3 lb-in	—
10	1 x 0,5 ... 4,0 mm² 2 x 0,5 ... 2,5 mm²	2 x 0,25 ... 1,5 mm²
10	2 x 0,5 ... 1,5 mm² 1 x 0,5 ... 2,5 mm²	2 x 0,25 ... 1,5 mm²
10	—	2 x 0,25 ... 1,5 mm²
AWG	2 x 20 to 14	2 x 24 to 16

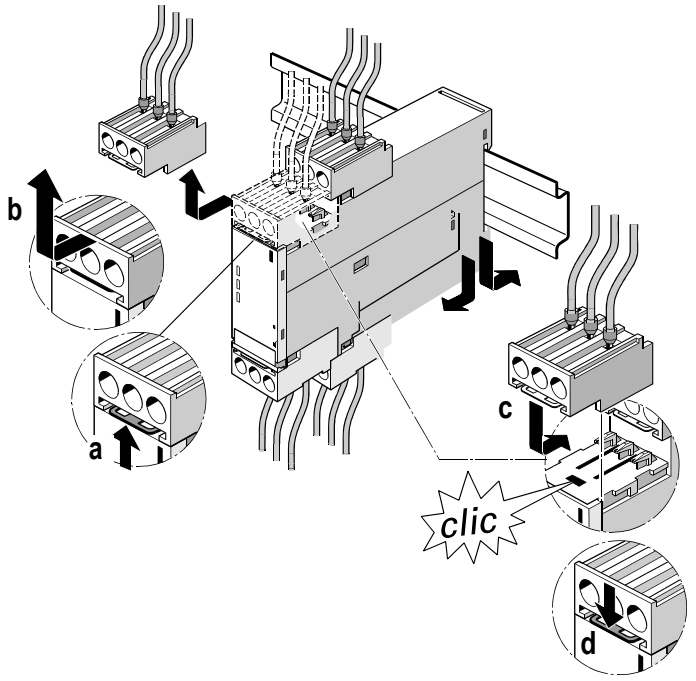

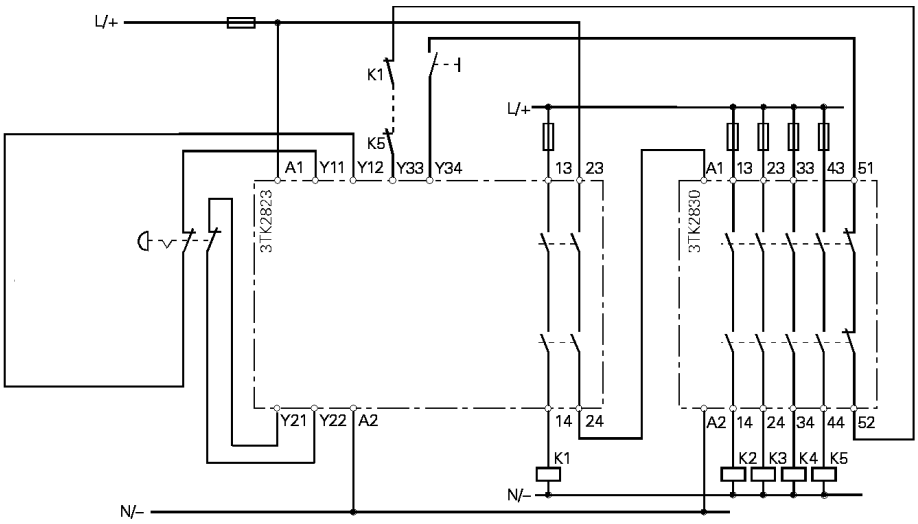

NOT-HALT
Emergency stop
Arrêt d'urgence
Parada de emergencia
Arresto di emergenza
Parada de emergência
Аварийно спиране
Nødstop
Avariilüliti
Hätä-Seis
Αναγκαστική διακοπή
Stad práinneach
Avārijas apturēšana
Avarinis sustabdymas
Waqfien ta' emerġenza
Noodstop
Zatrzymanie awaryjne
Oprire de urgenţă
Nödstopp
Núdzové zastavenie
Izklop v sili
Nouzový vypínač
Vész-Állj
Acil Durdurma
Аварийный останов
紧急停止

DE	erklärt, dass das Produkt mit den im Anhang (EG-Konformitätserklärung) angegebenen Richtlinien und Normen übereinstimmt.	verantwortlich: I IA CE CP R&D
EN	explains that the product complies with the guidelines and standards given in the appendix (EC declaration of conformity).	Responsible: I IA CE CP R&D
FR	déclare que le produit est conforme aux directives et normes indiquées en annexe (déclaration CE de conformité).	responsable I IA CE CP R&D
ES	declara que el producto es conforme con las directivas y normas indicadas en el anexo (declaración de conformidad CE).	responsable: I IA CE CP R&D
IT	dichiara, che il prodotto è conforme alle direttive e norme elencate in appendice (dichiarazione di conformità CE).	responsabile: I IA CE CP R&D
PT	explica que o produto está em conformidade com as diretivas e normas apresentadas no anexo (declaração de conformidade CE).	responsável: I IA CE CP R&D
BG	декларира, че продуктът съответства на посочените в приложението (декларация за съответствие на ЕО) директиви и стандарти.	отговорен: I IA CE CP R&D
DA	erklærer, at produktet stemmer overens med de direktiver og standarder, som er angivet i bilaget (EF-konformitetserklæring).	Ansvarlig: I IA CE CP R&D
ET	deklareerib, et toode vastab lisas (EÜ-vastavusdeklaratsioon) nimetatud direktiividele ja normidele.	vastutav: I IA CE CP R&D
FI	vakuuttaa, että tuote on liitteessä (EY:n vaatimustenmukaisuusvakuutus) ilmoitettujan direktiivien ja standardien mukainen.	Vastuullinen taho: I IA CE CP R&D
EL	δηλώνει ότι το προϊόν συμφωνεί με τις οδηγίες και τα πρότυπα που αναφέρονται στο παράρτημα (δήλωση συμμόρφωσης ΕΚ).	υπεύθυνος: I IA CE CP R&D
GA	míníonn seo go bhfuil an táirge i gcomhréir leis na treoirlínte agus na caighdeáin san aguisín (dearbhú comhréireachta CE).	Responsible: I IA CE CP R&D
LV	apliecina, ka izstrādājums atbilst pielikumā (EK atbilstības deklarācija) norādīto direktīvu un normu prasībām.	atbildīgs: I IA CE CP R&D
LT	pareiškia, kad produktas atitinka priede (EB atitikties deklaracijoje) nurodytas direktyvas ir standartus.	atsakingas: I IA CE CP R&D
MT	jispjega li l-prodott jikkonforma mal-linji gwida u standards mogħtija fl-appendiċi (dikjarazzjoni tal-konformità tal-KE).	Risponsabbli: I IA CE CP R&D
NL	verklaart dat het product in overeenstemming is met de in de bijlage (EG-conformiteitsverklaring) vermelde richtlijnen en normen.	verantwoordelijk: I IA CE CP R&D
PL	oświadcza, że produkt jest zgodny z podanymi w załączniku (deklaracji zgodności WE) dyrektywami i normami.	odpowiedzialny: I IA CE CP R&D
RO	declară, că produsul este conform cu directivele şi normele din anexă (Declaraţia de conformitate CE).	responsabil: I IA CE CP R&D
SV	försäkrar att produkten överensstämmer med de i bilagan (EG-försäkran om överensstämmelse) angivna direktiven och normerna.	ansvarig: I IA CE CP R&D
SK	prehlasuje, že výrobok sa zhoduje so smernicami a normami uvedenými v prílohe (prehlásenie o zhode ES).	zodpovedný: I IA CE CP R&D
SL	izjavlja, da je izdelek skladen z v prilogi (ES izjava o skladnosti) navedenimi smernicami in normami.	odgovornost: I IA CE CP R&D
CS	prohlašuje, že se výrobek shoduje se směrnicemi a normami uvedenými v příloze (ES prohlášení o shodě).	odpovědný: I IA CE CP R&D
HU	kinyilvánítja, hogy a termék a függelékben (EU-megfelelőségi nyilatkozat) felsorolt irányelvekkel és normákkal összhangban van.	felelős: I IA CE CP R&D
TR	ürünün ekteki belgede (AB Uygunluk Beyanı) belirtilmiş olan direktif ve standartlara uygun olduğunu beyan eder.	Sorumlu: I IA CE CP R&D
РУ	объясняет, что изделие соответствует указанным в приложении (декларация о соответствии стандартам ЕС) директивам и нормам.	ответственный: I IA CE CP R&D
中文	声明产品符合附录 （欧盟一致性声明）内说明的准则和标准 .	负责部门： I IA CE CP R&D

Erklärung Nr.:
Declaration No.:
Déclaration No.: **2349.05**

SIEMENS

EG-Konformitätserklärung
EC-Declaration of Conformity
CE-Déclaration de conformité

Wir
We/Nous ***Siemens AG / I IA CE CC***
(Name des Anbieters / *supplier's name / nom du fournisseur*)

Werner-von-Siemens-Straße 48
D-92220 Amberg
(Anschrift / *address / addresse*)

erklären in alleiniger Verantwortung, daß das (die) Produkt(e) / *declare under our sole responsibility that the product(s) / Déclarons sous notre seule responsabilité, que le(s) produit(s)*

Sicherheitsschaltgerät
Safety relay
Bloc logique de sécurité

3TK2821..., 3TK2822..., 3TK2823..., 3TK2824..., 3TK2825..., 3TK2827..., 3TK2828..., 3TK2830...,

(Bezeichnung, Typ oder Modell, Los-, Chargen- oder Serien-Nr., möglichst Herkunft und Stückzahl
name, type or model, batch or serial number, possibly sources and number of items
nom, type ou modèle, N° de lot ou de série,si possible l'origine et quantité)

mit folgenden Europäischen Richtlinien übereinstimmt (übereinstimmen):
is (are) in conformity with the following directives: / Répond(ent) aux directives suivantes:

Maschinenrichtlinie Nr.: 2006/42/EG
Machinery Directive No.: 2006/42/EC
Directive Machine N°: 2006/42/CE

EMV Richtlinie Nr.: 2004/108/EG
EMC Directive No.: 2004/108/EC
Directive CEM N°:2004/108/CE

Dies wird nachgewiesen durch die Einhaltung folgender Norm(en)
This is documented by the accordance with the following standard(s)
Justifié par le respect de la (des) norme(s) suivante(s)

DIN EN 60947-5-1: 2005, DIN EN 954-1: 1997
DIN EN ISO 13849-1:2008; DIN EN ISO 13849-2:2008
DIN EN 62061: 2005

Benannte Stelle und Nummer der EG-Baumusterprüfbescheinigung
Notified Body and number of the EC-type-examination certificate
Organisme agrée et número dú certificate de test CE

Fachausschuss Elektrotechnik, Hauptverband der gewerblichen Berufsgenossenschaften, Kenn-Kr. 0340 ; Gustav-Heinemann-Ufer 130
50968 Köln
ET 10007 / 3TK2821/2824, ET 10006 / 3TK2822/2823,
ET10001 / 3TK2825, ET 10003 / 3TK2827/2828, ET 10009 / 3TK2830

Diese Konformitätserklärung entspricht der Europäischen Norm EN 45014 "Allgemeine Kriterien für die Konformitätserklärungen von Anbietern". Die Grundlage der Kriterien sind internationale Dokumente, insbesondere ISO/IEC-Leitfaden 22, 1982, "Informations on manufacturer's declaration of conformity with standards or other technical specifications".

This Declaration of Conformity is suitable to the European Standard EN 45014 "General criteria for supplier's declaration of conformity". The basis for the criteria has been found in international documentation, particularly in: ISO/IEC Guide 22, 1982, "Informations on manufacturer's declaration of conformity with standards or other technical specifications".

Cette Déclaration de conformité correspond à la norme européenne EN 45014 "Critères généraux pour les déclarations de conformité des fournisseurs". La base des critères sont des documents internationaux, en particulier le guide 22 ISO/IEC de 1982, "Information on manufacturer's declaration of conformity with standards or other technical specifications".

Änderung
Revision
Révision *2010-02-02*

Amberg, 04.02.1999
(Ort und Datum der Ausstellung
Place and date of issue
Lieu et date de l'édition)

i.V. *I IA CE CC TS Hr. Hiereth*

i.V. *I IA CE CC TM Hr. Knauer*

(Name und Unterschrift oder gleichwertige Kennzeichen des Befugten und Dokumentenbevollmächtigten /
name and signature or equivalent marking of authorized person and authorized person for dokumentation /
Nom et signature ou signe équivalent de la personne autorisée et personne autorisée pour la dokumentation)

Formular: August 2008

© Siemens AG 2011